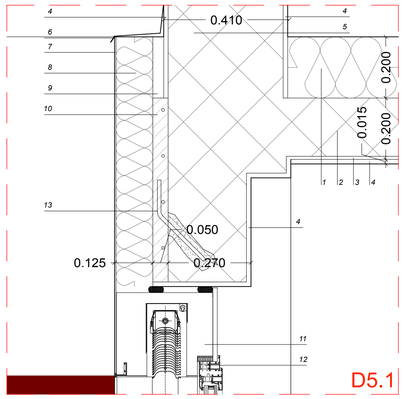

D5.1

D5.1-1	Coibentazione in lana di vetro 0,04 W/mK, 200 mm
D5.1-2	Solaio latero-cemento esistente, 160+40 mm
D5.1-3	Intonaco esistente, <10mm
D5.1-4	Intonaco, 15 mm
D5.1-5	Muratura in laterizio pieno, 380 mm
D5.1-6	Scossalina in acciaio inox
D5.1-7	Grassello colorato in pasta, 4/ 5 mm
D5.1-8	Cappotto termico XPS 0,031 W/mK, 120mm
D5.1-9	Intonaco, 35 mm
D5.1-10	Betoncino armato, 50mm
D5.1-11	Monoblocco con sistema frangisole integrato
D5.1-12	Finestra in PVC
D5.1-13	Connettore con passo 40 cm Ø 12 mm

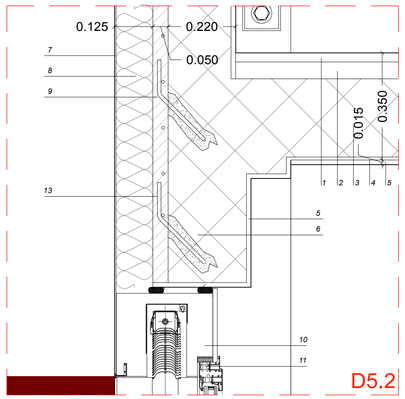

D5.2

D5.2-1	Marmette + malta, 300 mm
D5.2-2	Massetto, 60 mm
D5.2-3	Solaio latero-cemento esistente, 250 mm
D5.2-4	Intonaco esistente, <10mm
D5.2-5	Intonaco, 15 mm
D5.2-6	Muratura in laterizio pieno, 380 mm
D5.2-7	Grassello colorato in pasta, 4/ 5 mm
D5.2-8	Cappotto termico XPS 0,031 W/mK, 120mm
D5.2-9	Betoncino armato, 50mm
D5.2-10	Monoblocco con sistema frangisole integrato
D5.2-11	Finestra in PVC
D5.1-13	Connettore con passo 40 cm Ø 12 mm

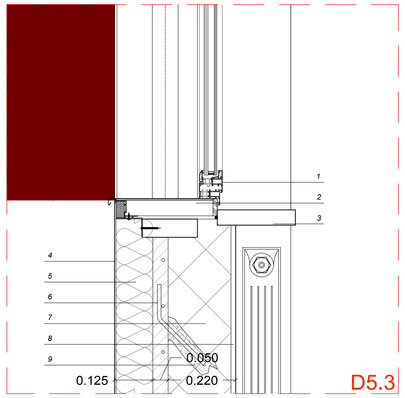

D5.3

D5.3-1	Finestra in PVC
D5.3-2	Monoblocco con sistema frangisole integrato
D5.3-3	Bancale esistente
D5.3-4	Grassello colorato in pasta, 4/ 5 mm
D5.3-5	Cappotto termico XPS 0,031 W/mK, 120mm
D5.3-6	Betoncino armato, 50mm
D5.3-7	Muratura in laterizio pieno
D5.3-8	Intonaco, 15 mm
D5.3-9	Connettore con passo 40 cm Ø 12 mm

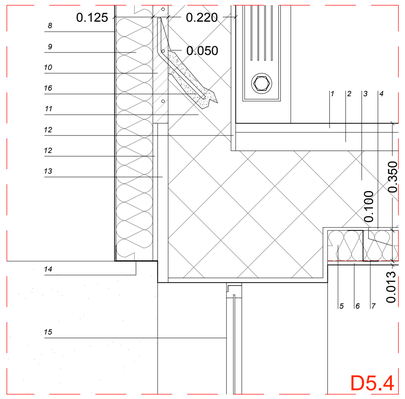

D5.4

D5.4-1	Marmette + malta, 300 mm
D5.4-2	Massetto, 60 mm
D5.4-3	Solaio latero-cemento esistente, 250 mm
D5.4-4	Intonaco esistente, <10mm
D5.4-5	Coibentazione in XPS, 100 mm
D5.4-6	Lastra in solfato di calcio, doppio strato di cartone A2-S1-d0, 13mm + Barriera al vapore in lamina di alluminio 15µm
D5.4-7	Struttura in pressopiegati a Z
D5.4-8	Grassello colorato in pasta, 4/ 5 mm
D5.4-9	Cappotto termico XPS 0,031 W/mK, 120mm
D5.4-10	Betoncino armato, 50mm
D5.4-11	Muratura in laterizio pieno
D5.4-12	Intonaco, 15 mm
D5.4-13	Zoccolo a terra in intonaco, 35 mm
D5.4-14	Profilo di chiusura in acciaio inox
D5.4-15	Finestra esistente in ferro
D5.4-16	Connettore con passo 40 cm Ø 12 mm

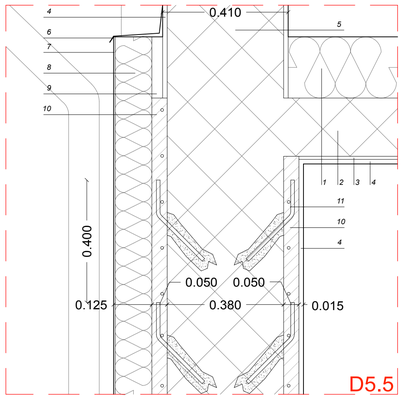

D5.5

D5.5-1	Coibentazione in lana di vetro 0,04 W/mK, 200 mm
D5.5-2	Solaio latero-cemento esistente, 160+40 mm
D5.5-3	Intonaco esistente, <10mm
D5.5-4	Intonaco, 15 mm
D5.5-5	Muratura in laterizio pieno, 380 mm
D5.5-6	Scossalina in alluminio
D5.5-7	Grassello colorato in pasta, 4/ 5 mm
D5.5-8	Cappotto termico XPS 0,031 W/mK, 120mm
D5.5-9	Intonaco, 35 mm
D5.5-10	Betoncino armato, 50mm
D5.5-11	Connettore con passo 40 cm Ø 12 mm

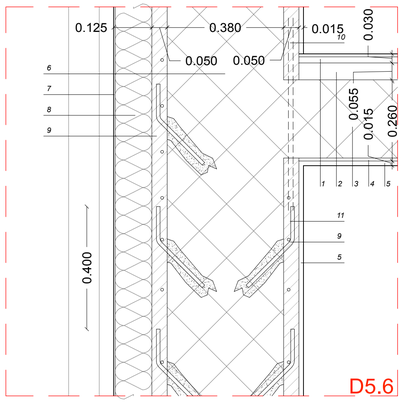

D5.6

D5.6-1	Pavimento in grès 30x30cm + malta, 30mm
D5.6-2	Massetto, 60 mm
D5.6-3	Solaio latero-cemento esistente, 250 mm
D5.6-4	Intonaco esistente, <10mm
D5.6-5	Intonaco, 15 mm
D5.6-6	Muratura in laterizio pieno, 380 mm
D5.6-7	Grassello colorato in pasta, 4/ 5 mm
D5.6-8	Cappotto termico XPS 0,031 W/mK, 120mm
D5.6-9	Betoncino armato, 50mm
D5.6-10	Barra passante
D5.5-11	Connettore con passo 40 cm Ø 12 mm

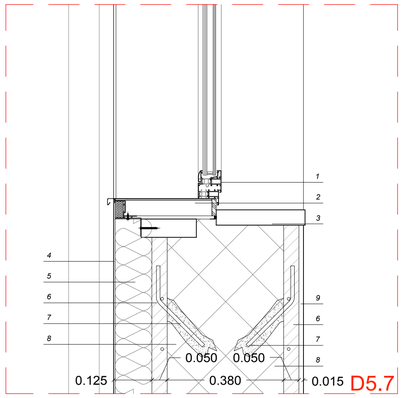

D5.7

D5.7-1	Finestra in PVC
D5.7-2	Monoblocco
D5.7-3	Bancale
D5.7-4	Grassello colorato in pasta, 4/ 5 mm
D5.7-5	Cappotto termico XPS 0,031 W/mK, 120mm
D5.7-6	Betoncino armato, 50mm
D5.7-7	Connettore con passo 40 cm Ø 12 mm
D5.7-8	Muratura in laterizio pieno, 380 mm
D5.7-9	Intonaco, 15 mm

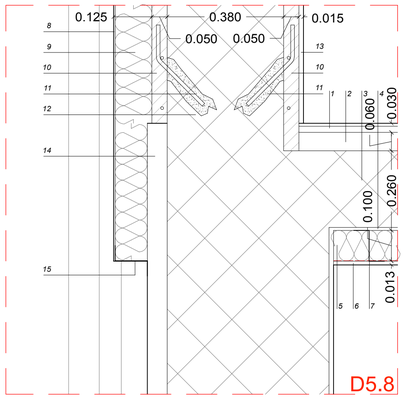

D5.8

D5.8-1	Pavimento in grès 30x30cm + malta, 30mm
D5.8-2	Massetto, 60 mm
D5.8-3	Solaio latero-cemento esistente, 250 mm
D5.8-4	Intonaco esistente, <10mm
D5.8-5	Coibentazione in XPS, 100 mm
D5.8-6	Lastra in solfato di calcio, doppio strato di cartone A2-S1-d0, 13mm + Barriera al vapore in lamina di alluminio 15µm
D5.8-7	Struttura in pressopiegati a Z
D5.8-8	Grassello colorato in pasta, 4/ 5 mm
D5.8-9	Cappotto termico XPS 0,031 W/mK, 120mm
D5.8-10	Betoncino armato, 50mm
D5.8-11	Connettore con passo 40 cm Ø 12 mm
D5.8-12	Muratura in laterizio pieno, 380 mm
D5.8-13	Intonaco, 15 mm
D5.8-14	Zoccolo a terra in pietra, 65 mm
D5.8-15	Profilo di chiusura in acciaio inox

RAFFRONTO STATO DI FATTO / STATO DI PROGETTO: Scala 1:50

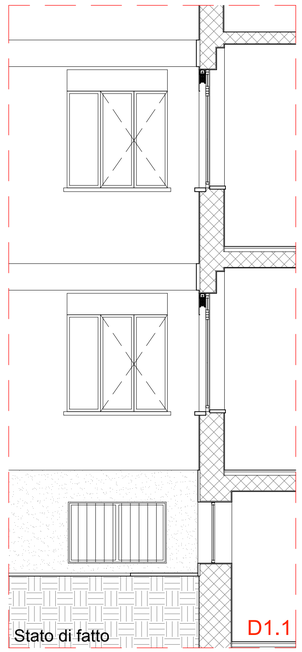

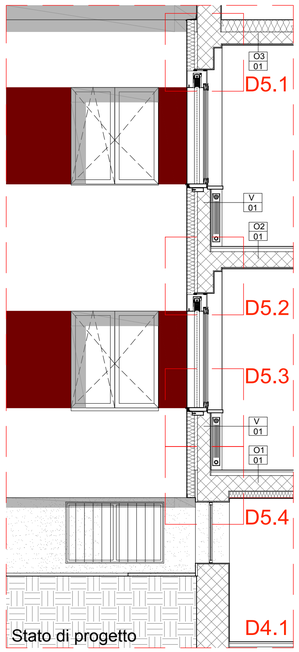

PARTICOLARE BETONCINO INTERNO Scala 1:50:

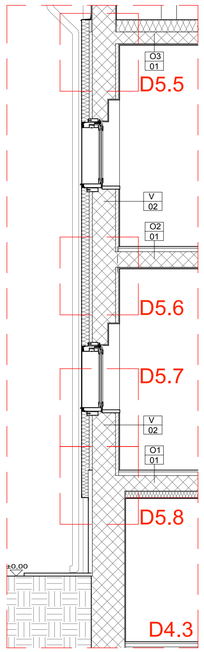

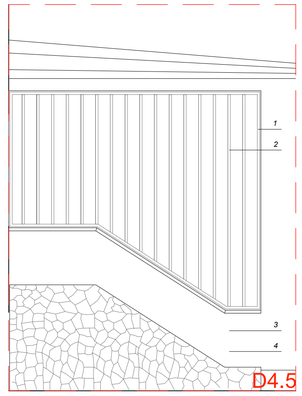

D4.5

D4.5-1	Telaio perimetrale scatolare, 40x60x4 mm
D4.5-2	Montanti verticali scatolari, 40x60x4 mm
D4.5-3	Verifica e rifacimento intonaco ammalorato di facciata
D4.5-4	Tinteggiatura a base silossanica

Ai 01	Tav. Aese_18 - Abaco infissi Sdp- Sostituiti
Ai 42	Tav. Aese_09 - Abaco infissi Sdf- Mantenuti
O1 01 / V 01	Tav. Aese_19 - Abaco pacchetti tecnologici
D1.x	Tav. Aese_08 - Stato di fatto sezioni
D4.x	Tav. Aese_15 - Stato di progetto sezioni

COMUNE DI OSTIGLIA
PROVINCIA DI MANTOVA
REGIONE LOMBARDIA

COMMITTENTE

COMUNE DI OSTIGLIA
Settore Tecnico
Piazza Cornelio, 2 - 46035 Ostiglia (MN)

R.U.P.: Ing. Lorenzo Grecchi

LAVORO

ADEGUAMENTO DELLA SCUOLA SECONDARIA DI PRIMO GRADO "CORNELIO NEPOTE"

COORDINATORE DI PROGETTO	Arch. Andrea Carcereri
OPERE EDILI	Arch. Patrizia Penitenti Arch. Stefano Cornacchini Arch. Sofia Giangiacomi
STRUTTURE	Ing. Alberto Chiarini
IMPIANTI MECCANICI	Ing. Nerino Valentini Per. Ind. Daniele Ferrarini
IMPIANTI ELETTRICI	Per. Ind. Gianni Andreani
COORDINAMENTO SICUREZZA	Arch. Marco Caprini
PROGETTO ANTINCENDIO	Per. Ind. Daniele Ferrarini
DIRETTORE TECNICO	Arch. Marco Caprini

FASE
DEFINITIVO / ESECUTIVO

Aese_16

ELABORATO
STATO DI PROGETTO - PORZIONI DI SEZIONI/PROSPETTI DI DETTAGLIO

SCALA 1:50 - 1:10

COMMESSA NUMERO 2019-008

REV.	DATA	OGGETTO	DIS.	APP.	FILE
00	28/05/2019	EMISSIONE			02.19_Ostiglia def esec_28mag19rlk

RTP
COPRAT
cooperativa di progettazione e ricerca architettonica, territoriale e tecnologica
sede principale: mantova, via Corridoni 56, 46100 Mantova, tel 0376-368412, fax 0376-368894
sede operativa: milano, via A. Tadino 60, 20124 Milano, tel 02-45391210
udine, via Torino 87, 33037 Pasian di Prato (UD), tel 0432-1540154
cf p. iva 0040114 020 7, info@coprat.it, www.coprat.it

bc studio
_ Architetti Ilaria Bizzo e Stefano Cornacchini
_ via Trieste 43_ 46100 Mantova @ bcstudio@gmail.it PEC bcstudio@pec.it