COMUNE DI OSTIGLIA
PROVINCIA DI MANTOVA
REGIONE LOMBARDIA

COMMITTENTE

COMUNE DI OSTIGLIA

Settore Tecnico
Piazza Cornelio, 2 - 46035 Ostiglia (MN)

R.U.P.: Ing. Lorenzo Grecchi

LAVORO

ADEGUAMENTO DELLA SCUOLA SECONDARIA DI PRIMO GRADO "CORNELIO NEPOTE"

COORDINATORE DI PROGETTO	Arch. Andrea Carcereri
OPERE EDILI	Arch. Patrizia Penitenti Arch. Stefano Cornacchini Arch. Sofia Giangiacomi
STRUTTURE	Ing. Alberto Chiarini
IMPIANTI MECCANICI	Ing. Nerino Valentini Per. Ind. Daniele Ferrarini
IMPIANTI ELETTRICI	Per. Ind. Gianni Andreani
COORDINAMENTO SICUREZZA	Arch. Marco Caprini
PROGETTO ANTINCENDIO	Per. Ind. Daniele Ferrarini
DIRETTORE TECNICO	Arch. Marco Caprini

FASE
DEFINITIVO / ESECUTIVO

ELABORATO

STATO DI PROGETTO - ABACO INFISSI E RELATIVI DETTAGLI

Aese_18

SCALA 1:100 - 1:20

COMMESSA NUMERO 2019-008

REV.	DATA	OGGETTO	DIS.	APP.	FILE
00	28/05/2019	EMISSIONE			02.19_Ostiglia def esec_28mag19rik

RTP
COPRAT
cooperativa di progettazione e ricerca
architettonica, territoriale e tecnologica
sede principale: mantova, via Corridoni 56, 46100 Mantova, tel 0376-368412, fax 0376-368894
sede operativa: milano, via A. Tadino 60, 20124 Milano, tel 02-45391210
udine, via Torino 87, 33037 Pasian di Prato (UD), tel 0432-1540154
cf p. iva 0040114 020 7, info@coprat.it, www.coprat.it

bc studio
_ Architetti Ilaria Bizzo e Stefano Cornacchini
_ via Trieste 43_ 46100 Mantova @ bcstudio@gmail.it PEC bcstudio@pec.it

ABACO INFISSI esterni - Stato di Progetto

Pezzi: 5+6
prima cifra rif. piano rialzato
seconda cifra rif. piano primo

dimensione infisso

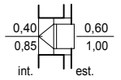

luce netta apertura (monoblocco)

V.=vetro
V.R.=vetro retinato

Ai 01

Profilo: PVC
Dimensione: 1,40x1,75m
Apertura: battente/vasistas
Pezzi: 5+6
Accessori: - monoblocco

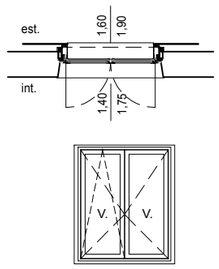

Ai 01a

Profilo: PVC
Dimensione: 1,50x1,61m
Apertura: battente/vasistas
Pezzi: 27+27
Accessori: - monoblocco con frangisole esterno, comando ad asta

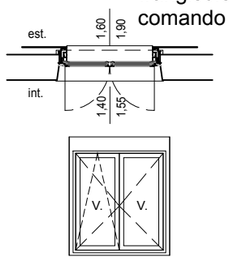

Ai 02

Profilo: PVC
Dimensione: 0,9x2,80m
Apertura: battente
Pezzi: 1
Accessori: - monoblocco

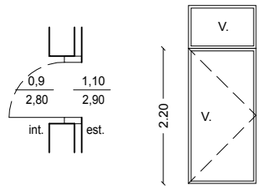

Ai 03

Profilo: PVC
Dimensione: 0,4x0,85m
Apertura: vasistas
Pezzi: 11+11
Accessori: - monoblocco

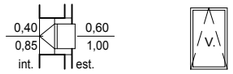

Ai 04

Profilo: PVC
Dimensione: 2,2x1,75m
Apertura: battente/vasistas
Pezzi: 5+9
Accessori: -

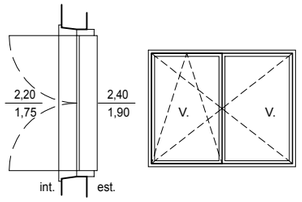

Ai 05

Profilo: PVC
Dimensione: 2,4x2,8m
Apertura: battente
Pezzi: 2
Accessori: - pushbar

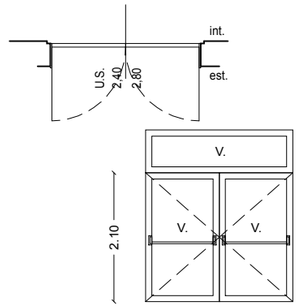

Ai 06

Profilo: PVC
Dimensione: 2,4x2,8m
Apertura: fisso
Pezzi: 1
Accessori: -

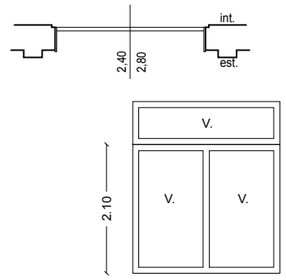

Ai 07

Profilo: PVC
Dimensione: 0,63x1,75m
Apertura: vasistas
Pezzi: 1+1
Accessori: - monoblocco

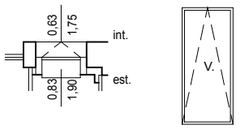

Ai 08

Profilo: PVC
Dimensione: 0,72x0,90m
Apertura: vasistas
Pezzi: 2+2
Accessori: - monoblocco

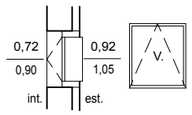

Ai 09

Profilo: PVC
Dimensione: 3,4x1,75m
Apertura: battente/vasistas
Pezzi: 2+2
Accessori: - monoblocco

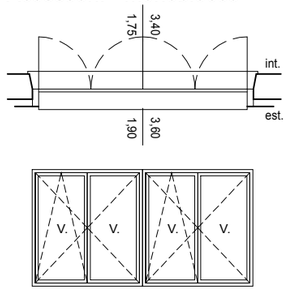

Ai 10

Profilo: PVC
Dimensione: 5,8x2,9m
Apertura: battente
Pezzi: 1
Accessori: - pushbar

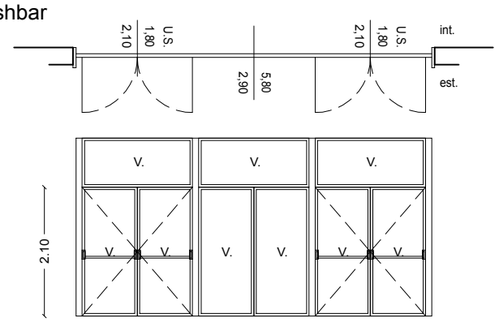

Ai 11

Profilo: PVC
Dimensione: 0,8x0,85m
Apertura: vasistas
Pezzi: 2
Accessori: - monoblocco

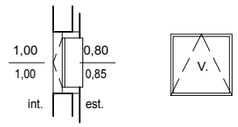

Ai 12

Profilo: PVC
Dimensione: 1x0,85m
Apertura: vasistas
Pezzi: 2
Accessori: -

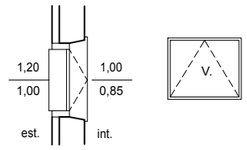

Ai 13

Profilo: PVC
Dimensione: 1,6x1,75m
Apertura: battente/vasistas
Pezzi: 2
Accessori: - monoblocco

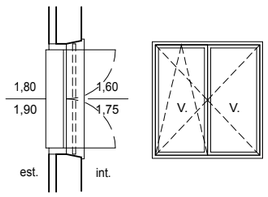

Ai 14 eliminato

Ai 15

Profilo: PVC
Dimensione: 0,9x1,75m
Apertura: battente/vasistas
Pezzi: 1
Accessori: - monoblocco

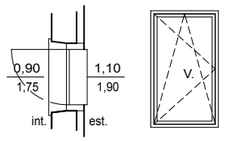

Ai 16

Profilo: PVC
Dimensione: 1,9x3,65m
Apertura: vasistas/fisso
Pezzi: 1
Accessori: - monoblocco, statore elettrico, manuale ad asta

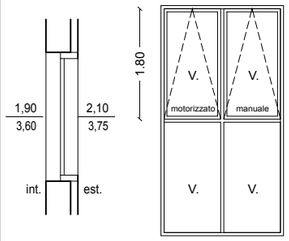

Ai 17

Profilo: PVC
Dimensione: 1x1,75m
Apertura: battente/vasistas
Pezzi: 2
Accessori: - monoblocco

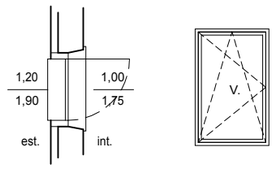

Ai 18

Profilo: PVC
Dimensione: 5,8x1,75m
Apertura: battente/vasistas
Pezzi: 1
Accessori: - monoblocco

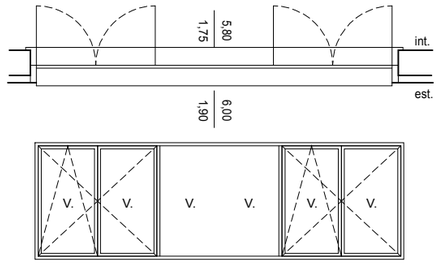

ABACO INFISSI esterni - Stato di Progetto

Pezzi: 5+6
prima cifra rif. piano rialzato
seconda cifra rif. piano primo

dimensione infisso

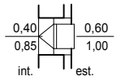

luce netta apertura (monoblocco)

V.=vetro
V.S.=vetro satinato

Ai 19

Profilo: PVC
Dimensione: 1,84x3,60m
Apertura: vasistas/fisso
Pezzi: 1
Accessori: - monoblocco, statore elettrico, manuale ad asta

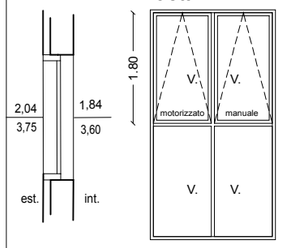

Ai 20

Profilo: PVC
Dimensione: 2x3m
Apertura: battente
Pezzi: 1
Accessori: -

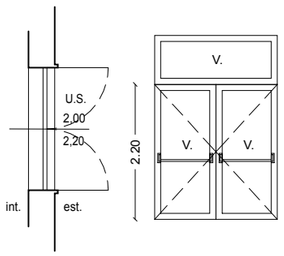

Ai 21

Profilo: PVC
Dimensione: 1,5x2,9m
Apertura: battente
Pezzi: 1
Accessori: -

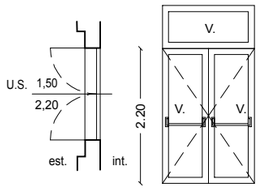

ABACO INFISSI interni - Stato di Progetto

Ai 22

Profilo: PVC
Dimensione: 0,9x2,1m
Apertura: battente
Pezzi: 18+19
Accessori: -

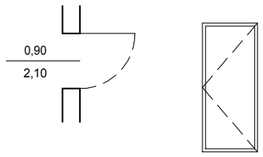

Ai 23

Profilo: Acciaio
Dimensione: 0,90x2,10m
Apertura: battente
Pezzi: 1+2
Accessori: - pushbar

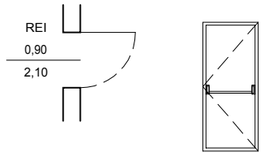

Ai 24

Profilo: PVC
Dimensione: 0,8x2,1m
Apertura: battente
Pezzi: 7+5
Accessori: - indicatore libero/occupato

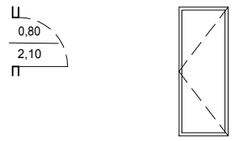

Ai 25

Profilo: PVC
Dimensione: 1,28x0,98m
Apertura: scorrevole
Pezzi: 1
Accessori: -

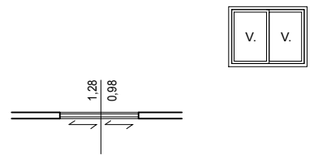

Ai 26

Profilo: Acciaio
Dimensione: 1,20x2,1m
Apertura: battente
Pezzi: 2+2
Accessori: - pushbar

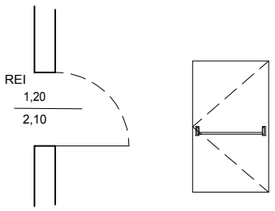

Ai 27

Profilo: PVC
Dimensione: 1,15x2,1m
Apertura: battente
Pezzi: 1
Accessori: -

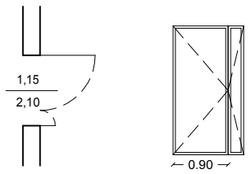

Ai 28

Profilo: PVC
Dimensione: 0,8x2,1m
Apertura: battente
Pezzi: 2
Accessori: -

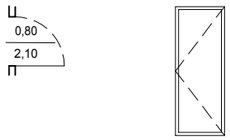

Ai 29

Profilo: PVC
Dimensione: (0,9+0,3)x2,1m
Apertura: battente
Pezzi: 2
Accessori: - pushbar

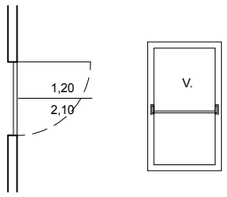

Ai 30

Profilo: PVC
Dimensione: 0,9x2,1m
Apertura: battente
Pezzi: 3
Accessori: - indicatore libero/occupato

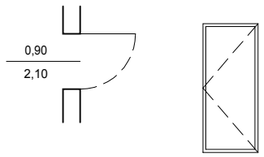

Ai 40

Profilo: Acciaio
Dimensione: 1,07x2,1m
Apertura: battente
Pezzi: 1
Accessori: - pushbar

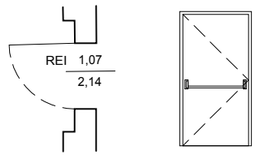

Ai 43

Profilo: Alluminio non a taglio termico
Dimensione: 1,98x2,05m
Apertura: battente
Pezzi: 1
Accessori: - pushbar

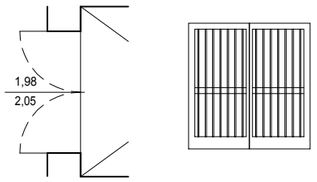

Stato di fatto

Ai
01

con cornice in marmo presente nei prospetti nord ed ovest

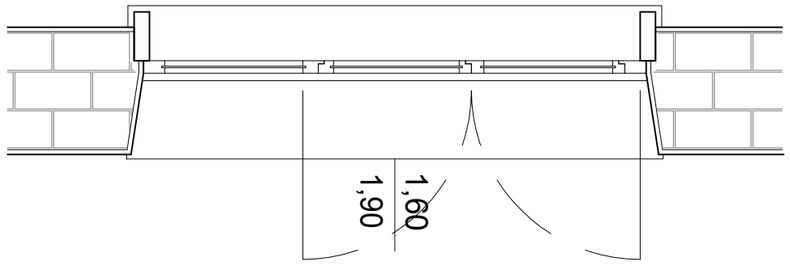

senza cornice in marmo, prospetti sud ed est

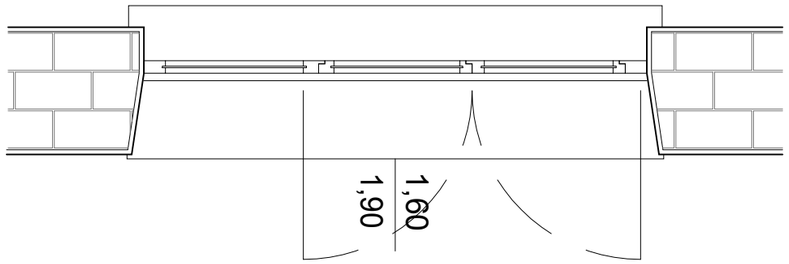

Scala 1:20

Pianta

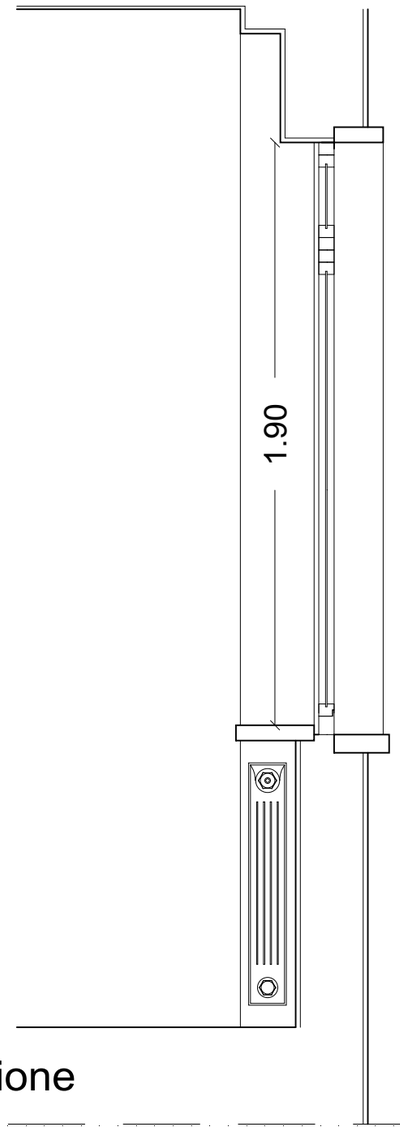

Sezione

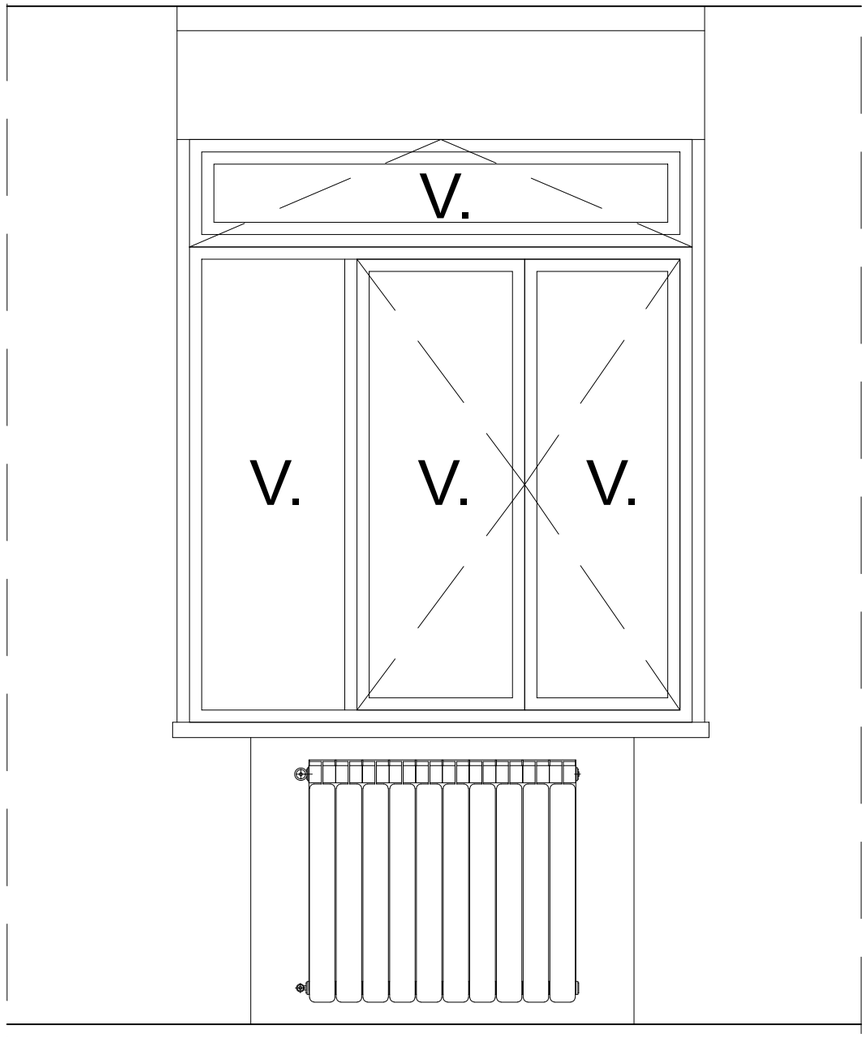

Vista interna

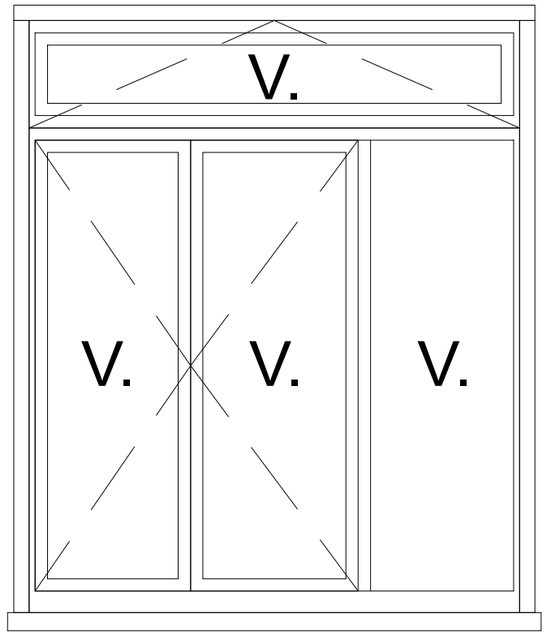

Vista esterna con cornice

Stato di progetto

Scala 1:20

Ai
01a

(con Brise-soleil esterno)

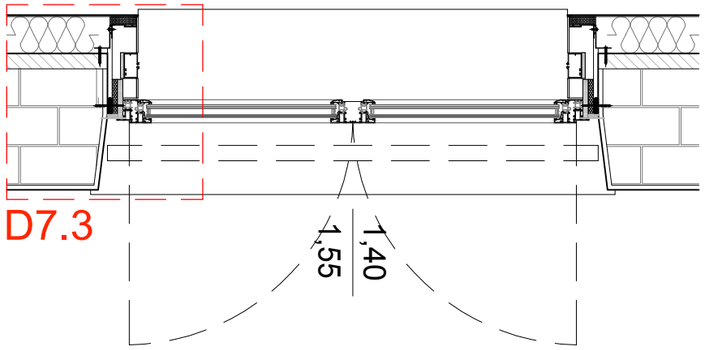

Pianta

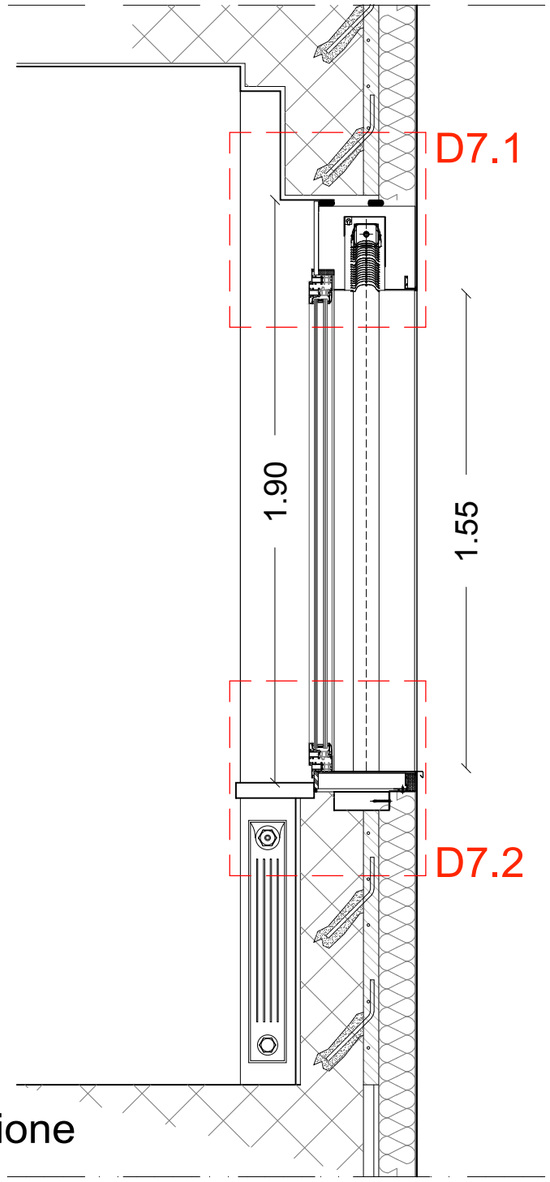

Sezione

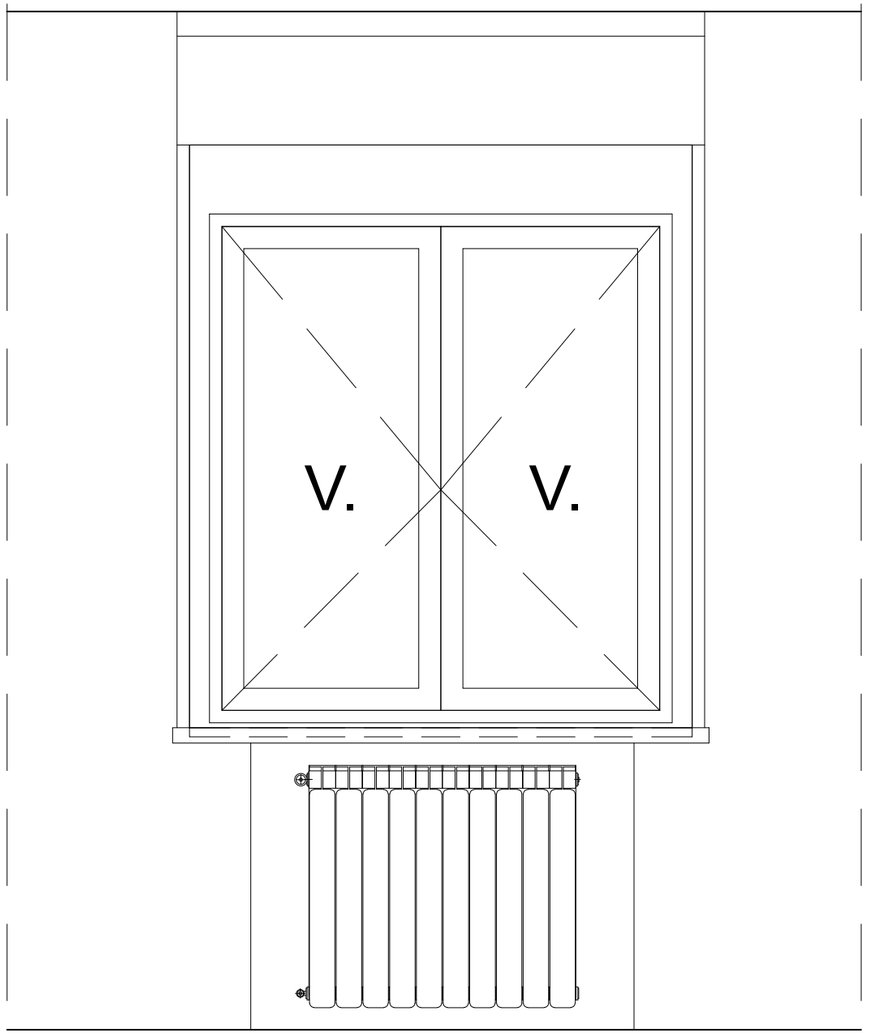

Vista interna

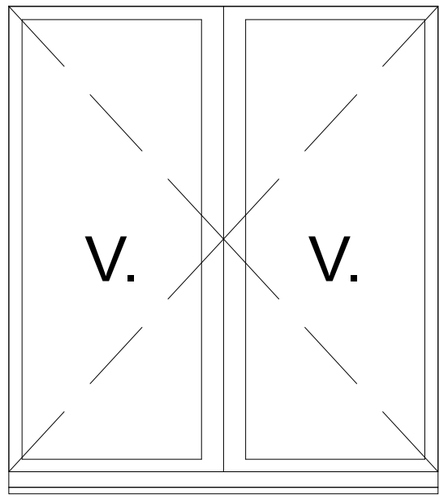

Vista esterna

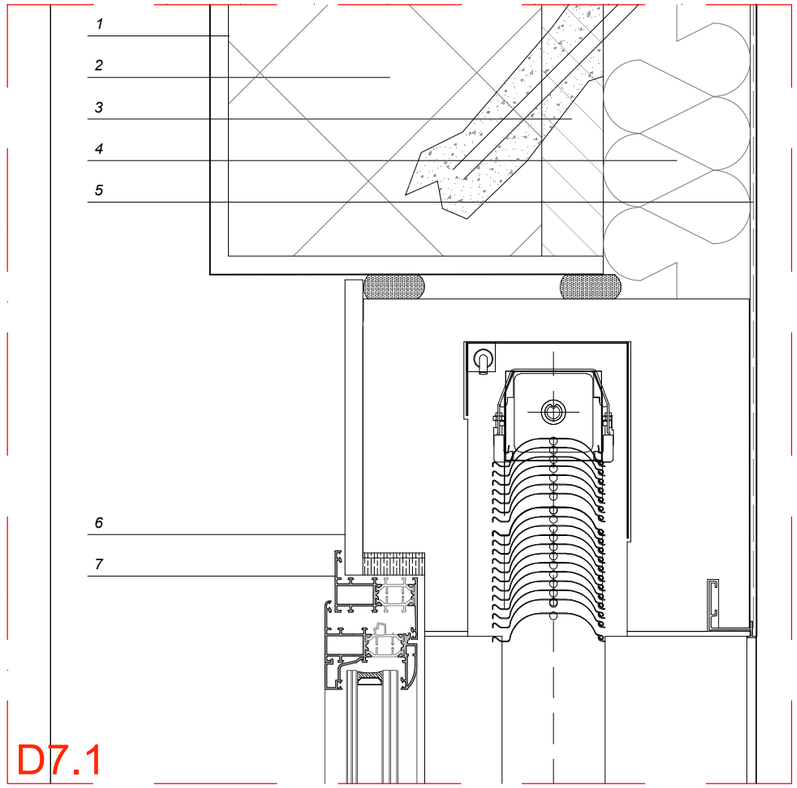

Scala 1:5

D7.1

D7.1-1	Intonaco, 15 mm
D7.1-2	Muratura in laterizio pieno
D7.1-3	Betoncino armato, 50mm
D7.1-4	Cappotto termico XPS 0,031 W/mK, 120mm
D7.1-5	Grassello colorato in pasta, 4/ 5 mm
D7.1-6	Monoblocco con sistema frangisole integrato
D7.1-7	Infisso in PVC

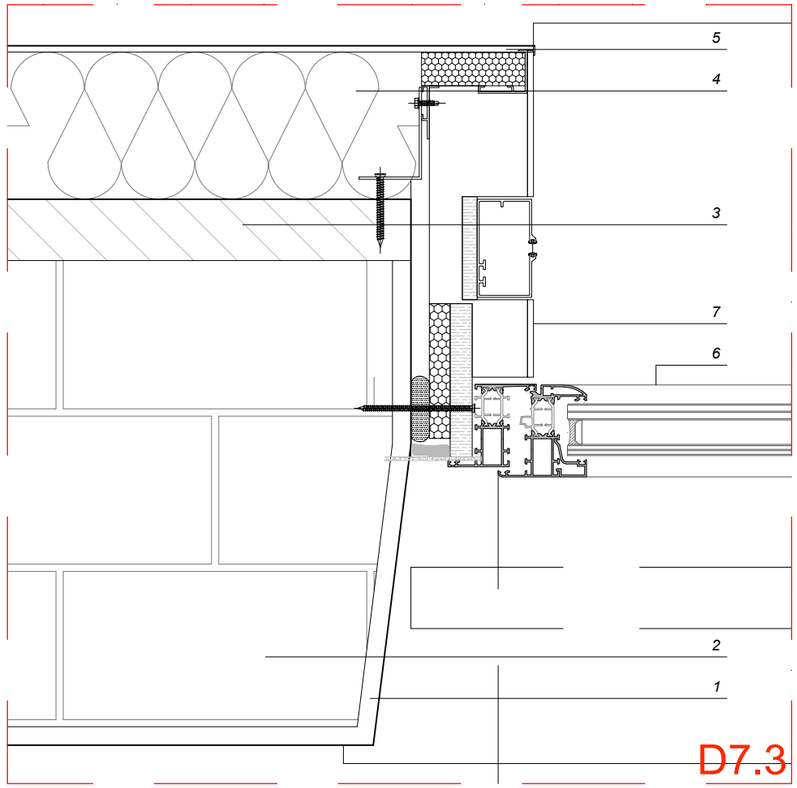

Scala 1:5

Scala 1:5

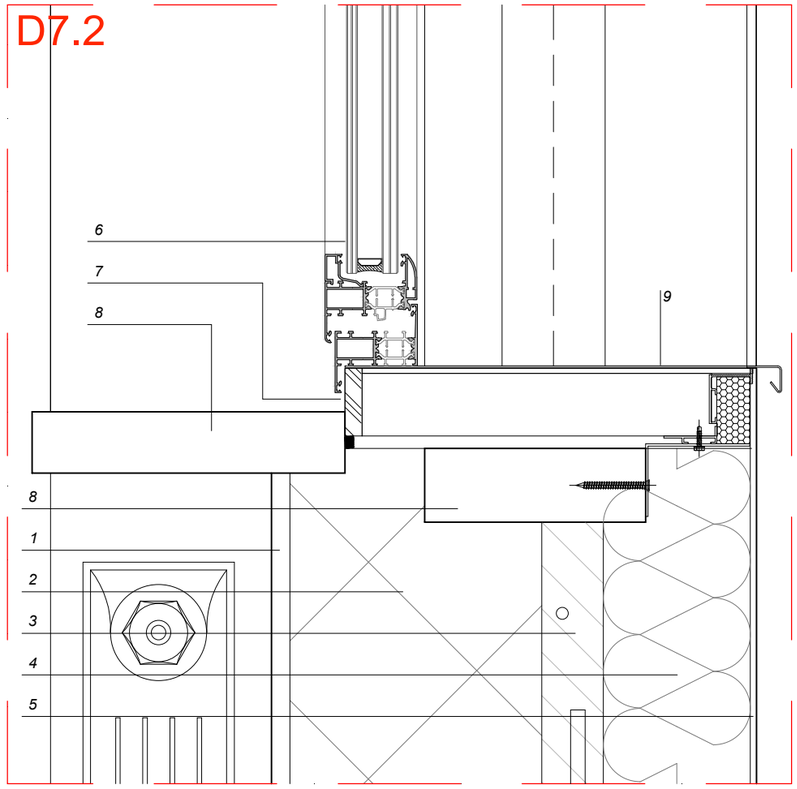

D7.2

D7.2-1	Intonaco, 15 mm
D7.2-2	Muratura in laterizio pieno
D7.2-3	Betoncino armato, 50mm
D7.2-4	Cappotto termico XPS 0,031 W/mK, 120mm
D7.2-5	Grassello colorato in pasta, 4/ 5 mm
D7.2-6	Infisso in PVC
D7.2-7	Monoblocco con sistema frangisole integrato
D7.2-8	Davanzale esistente
D7.2-9	Bancale in lamiera antirombo

D7.3

D7.3-1	Intonaco, 15 mm
D7.3-2	Muratura in laterizio pieno
D7.3-3	Betoncino armato, 50mm
D7.3-4	Cappotto termico XPS 0,031 W/mK, 120mm
D7.3-5	Grassello colorato in pasta, 4/ 5 mm
D7.3-6	Finestra in PVC
D7.3-7	Monoblocco con sistema frangisole integrato

Stato di progetto

Scala 1:20

Ai
01

(senza brise-soleil)

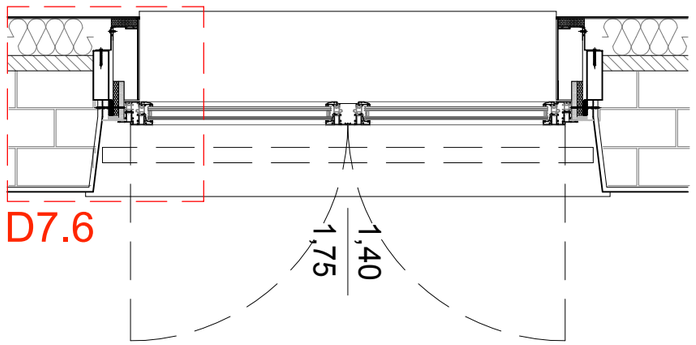

Pianta

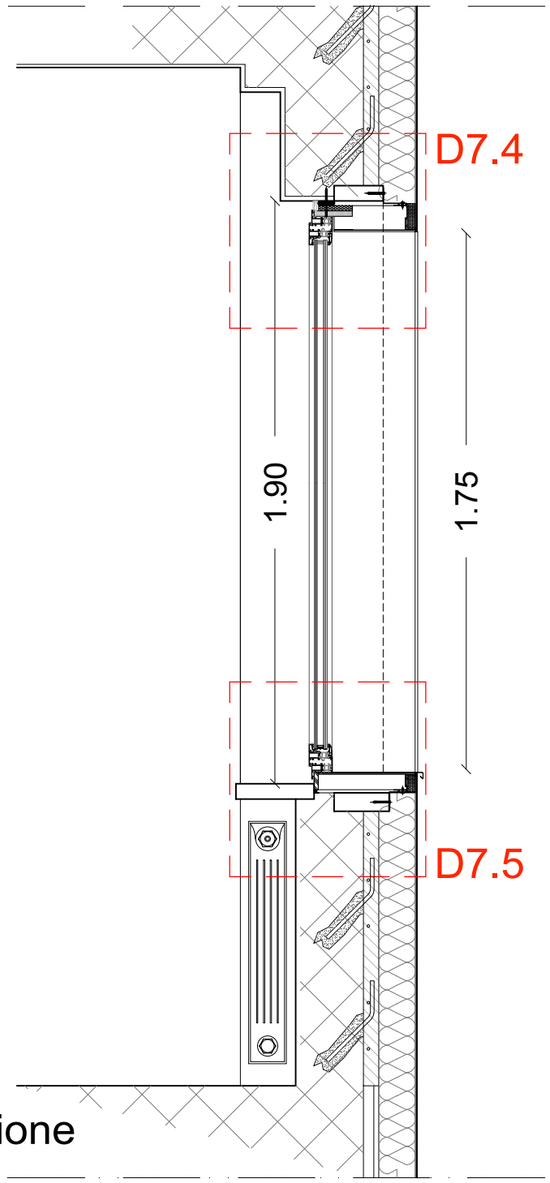

Sezione

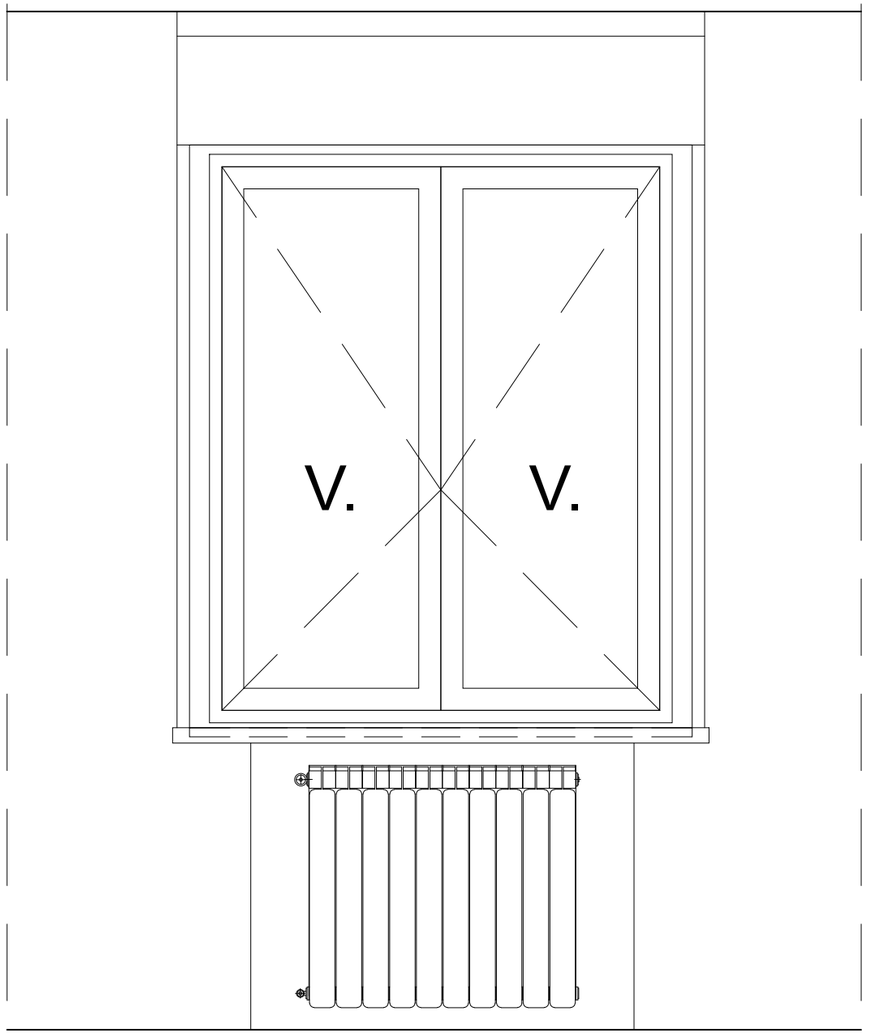

Vista interna

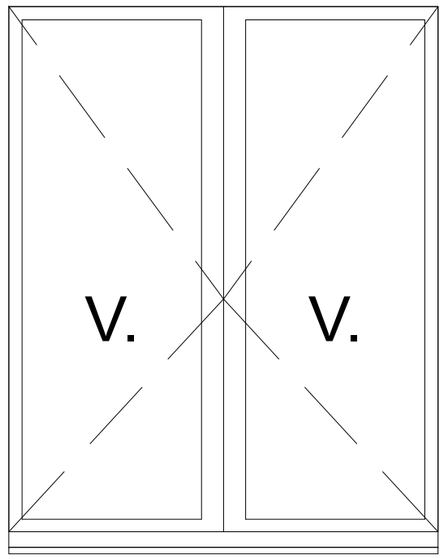

Vista esterna

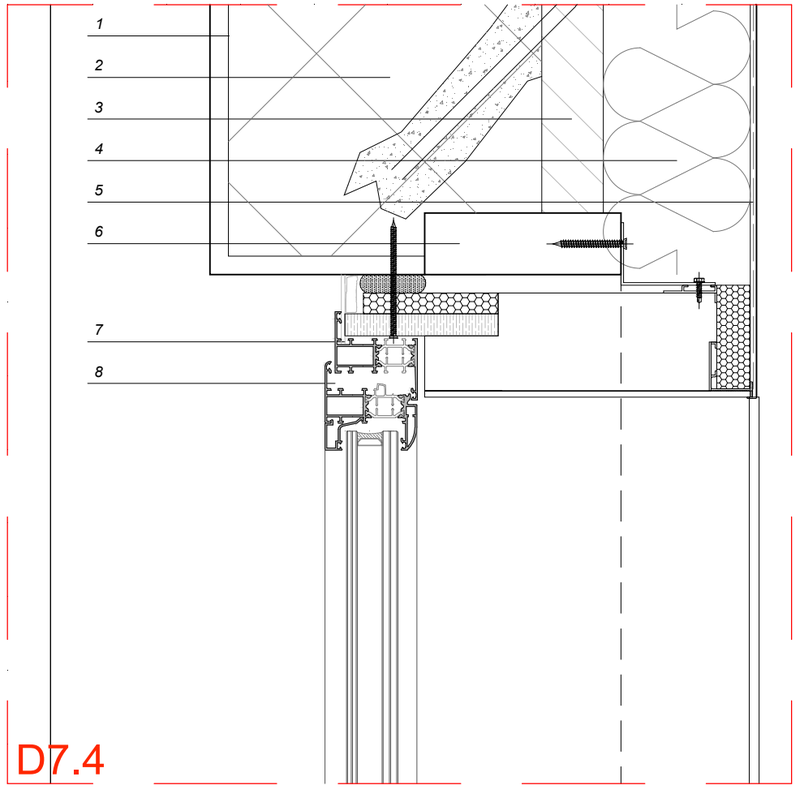

Scala 1:5

D7.4

D7.4-1	Intonaco, 15 mm
D7.4-2	Muratura in laterizio pieno
D7.4-3	Betoncino armato, 50mm
D7.4-4	Cappotto termico XPS 0,031 W/mK, 120mm
D7.4-5	Grassello colorato in pasta, 4/ 5 mm
D7.4-6	Cornice in marmo esistente
D7.4-7	Monoblocco
D7.4-8	Finestra in PVC

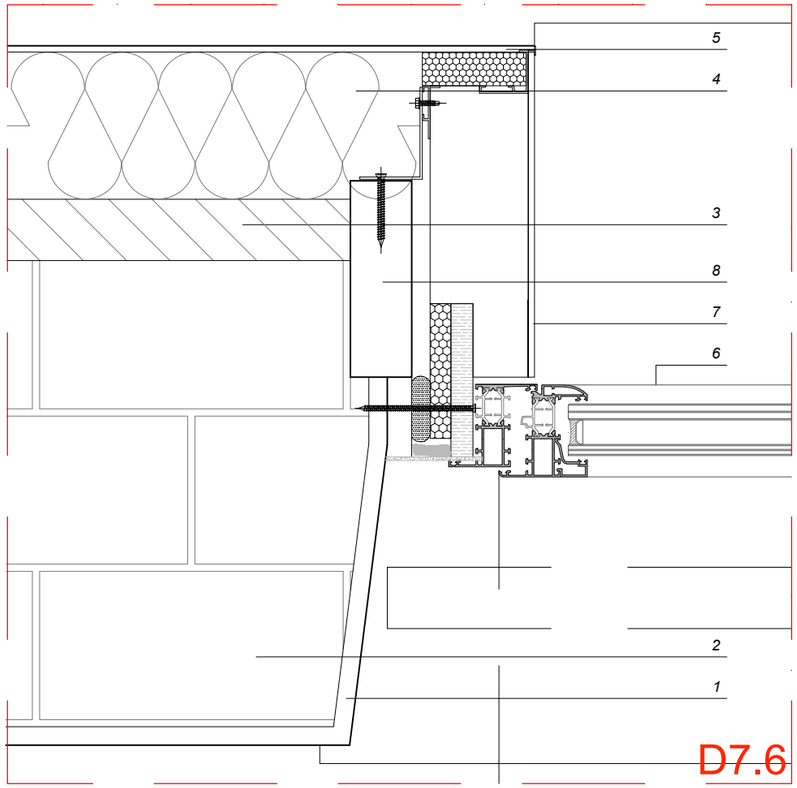

Scala 1:5

Scala 1:5

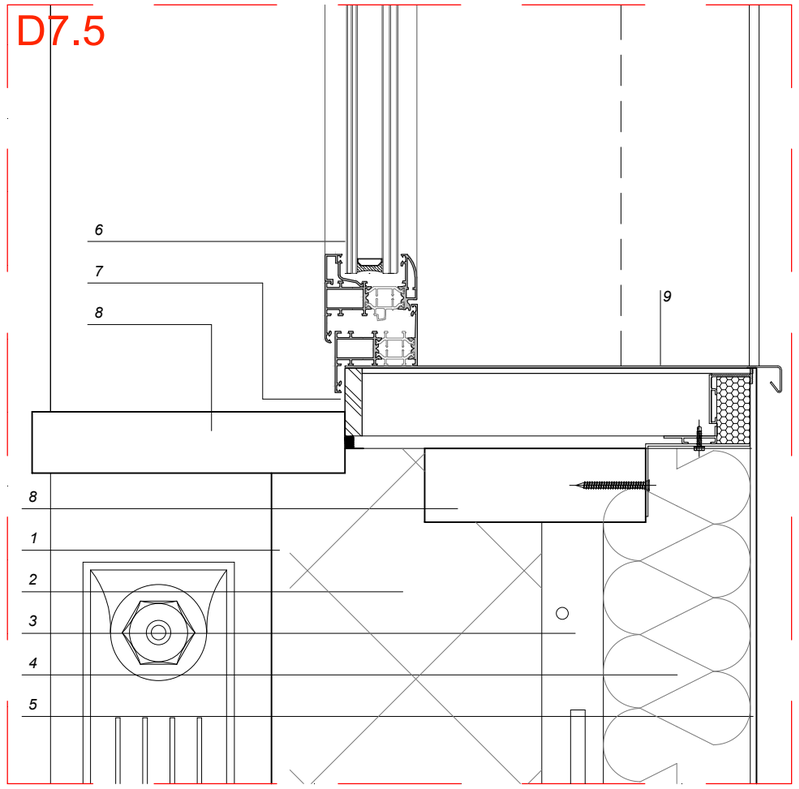

D7.5

D7.5-1	Intonaco, 15 mm
D7.5-2	Muratura in laterizio pieno
D7.5-3	Betoncino armato, 50mm
D7.5-4	Cappotto termico XPS 0,031 W/mK, 120mm
D7.5-5	Grassello colorato in pasta, 4/ 5 mm
D7.5-6	Finestra in PVC
D7.5-7	Monoblocco
D7.5-8	Davanzale esistente
D7.5-9	Bancale in lamiera antirombo

D7.6

D7.6-1	Intonaco, 15 mm
D7.6-2	Muratura in laterizio pieno
D7.6-3	Betoncino armato, 50mm
D7.6-4	Cappotto termico XPS 0,031 W/mK, 120mm
D7.6-5	Grassello colorato in pasta, 4/ 5 mm
D7.6-6	Finestra in PVC
D7.6-7	Monoblocco con sistema frangisole integrato
D7.6-8	Cornice in marmo esistente