COMUNE DI OSTIGLIA
PROVINCIA DI MANTOVA
REGIONE LOMBARDIA

COMMITTENTE

COMUNE DI OSTIGLIA

Settore Tecnico
Piazza Cornelio, 2 - 46035 Ostiglia (MN)

R.U.P.: Ing. Lorenzo Grecchi

LAVORO

ADEGUAMENTO DELLA SCUOLA SECONDARIA DI PRIMO GRADO "CORNELIO NEPOTE"

COORDINATORE DI PROGETTO	Arch. Andrea Carcereri
OPERE EDILI	Arch. Patrizia Penitenti Arch. Stefano Cornacchini
STRUTTURE	Ing. Alberto Chiarini
IMPIANTI MECCANICI	Ing. Nerino Valentini
IMPIANTI ELETTRICI	Per. Ind. Gianni Andreani
COORDINAMENTO SICUREZZA	Arch. Marco Caprini
PROGETTO ANTINCENDIO	Per. Ind. Daniele Ferrarini
DIRETTORE TECNICO	Arch. Marco Caprini

FASE
DEFINITIVO / ESECUTIVO

ELABORATO

STATO DI PROGETTO - ABACO PACCHETTI TECNOLOGICI

Aese_19

SCALA 1:10

COMMESSA NUMERO 2019-008					
REV.	DATA	OGGETTO	DIS.	APP.	FILE
00	28/05/2019	EMISSIONE			02.19_Ostiglia def esec_28mag19rik

RTP
COPRAT
cooperativa di progettazione e ricerca
architettonica, territoriale e tecnologica
sede principale: mantova, via Corridoni 56, 46100 Mantova, tel 0376-368412, fax 0376-368894
sede operativa: milano, via A. Tadino 60, 20124 Milano, tel 02-45391210
udine, via Torino 87, 33037 Pasian di Prato (UD), tel 0432-1540154
cf p. iva 0040114 020 7, info@coprat.it, www.coprat.it

bc studio
_ Architetti Ilaria Bizzo e Stefano Cornacchini
_ via Trieste 43_ 46100 Mantova @ bcstudio@gmail.it PEC bcstudio@pec.it

O1 01 - Solaio a terra piano ammezzato, 462mm

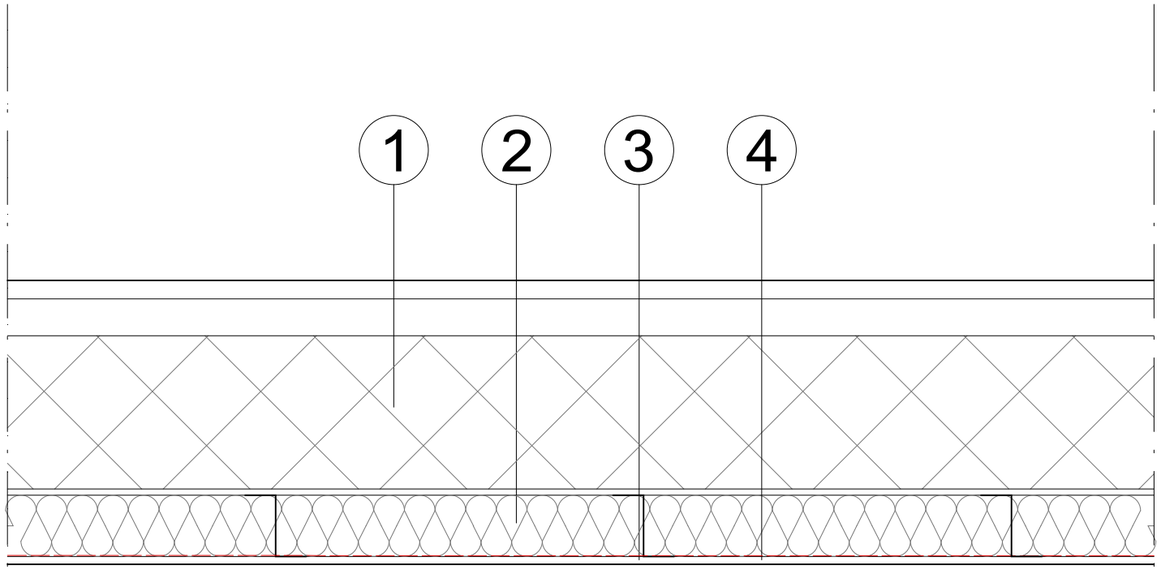

1. Solaio esistente, 350 mm
   - Marmette + malta, 30 mm
   - Massetto, 60 mm
   - Solaio laterocemento, 250 mm
   - Intonaco, <10 mm
2. Coibentazione in XPS, 100 mm
3. Struttura in pressopiegati a Z
4. Lastra in solfato di calcio, doppio strato di cartone A2-S1-d0, 13mm + Barriera al vapore in lamina di alluminio 15µm

O1 02 - Solaio a terra piano ammezzato, REI 60, 550mm

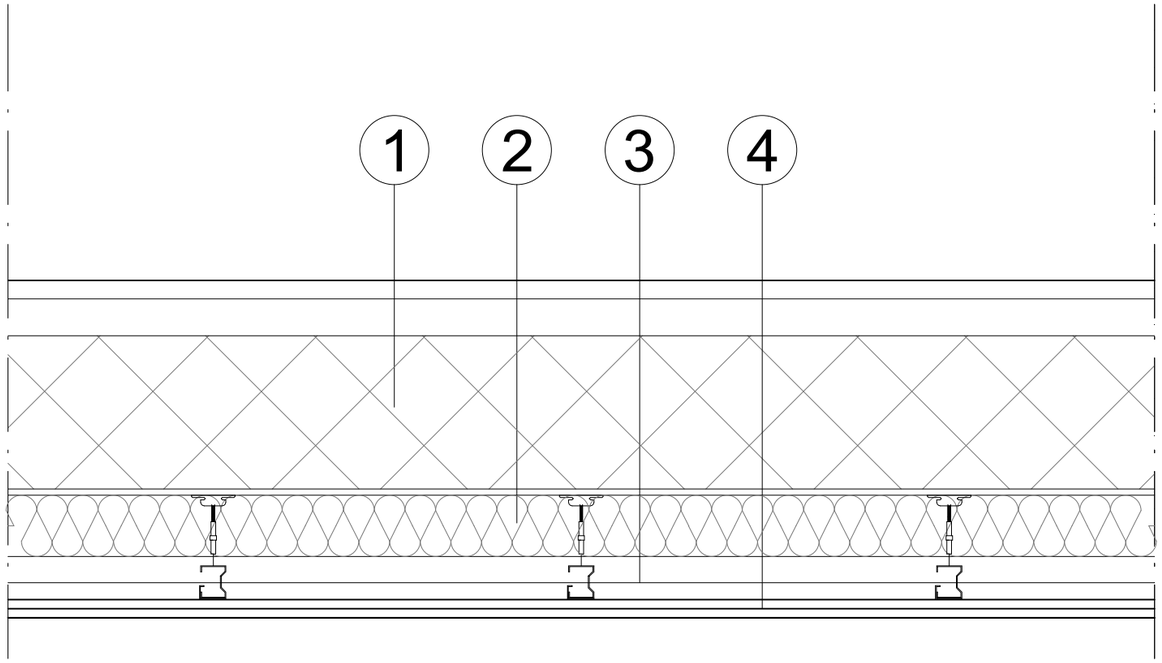

1. Solaio esistente, 350 mm
   - Marmette + malta, 30 mm
   - Massetto, 60 mm
   - Solaio laterocemento, 250 mm
   - Intonaco, <10 mm
2. Coibentazione in XPS, 100 mm
3. Struttura per pendinaggio soffitto
4. Doppia Lastra tipo **Gypsotech FOCUS BA 15 mm o similare**

O2 01 - Solaio intermedio, 365mm

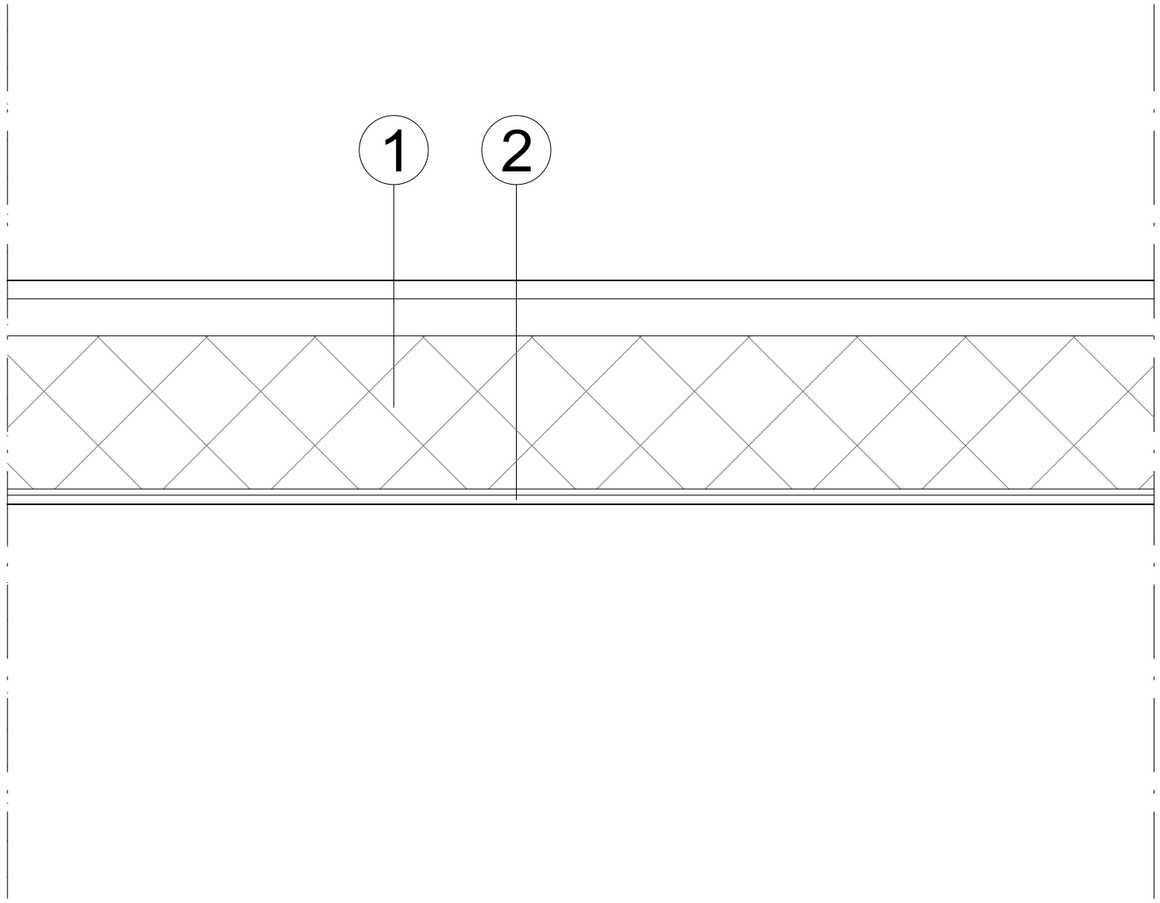

1. Solaio esistente, 350 mm
   - Marmette + malta, 30 mm
   - Massetto, 60 mm
   - Solaio laterocemento, 250 mm
   - Intonaco, <10 mm
2. Intonaco, 15mm

O2 02 - Solaio intermedio controsoffittato, 615mm

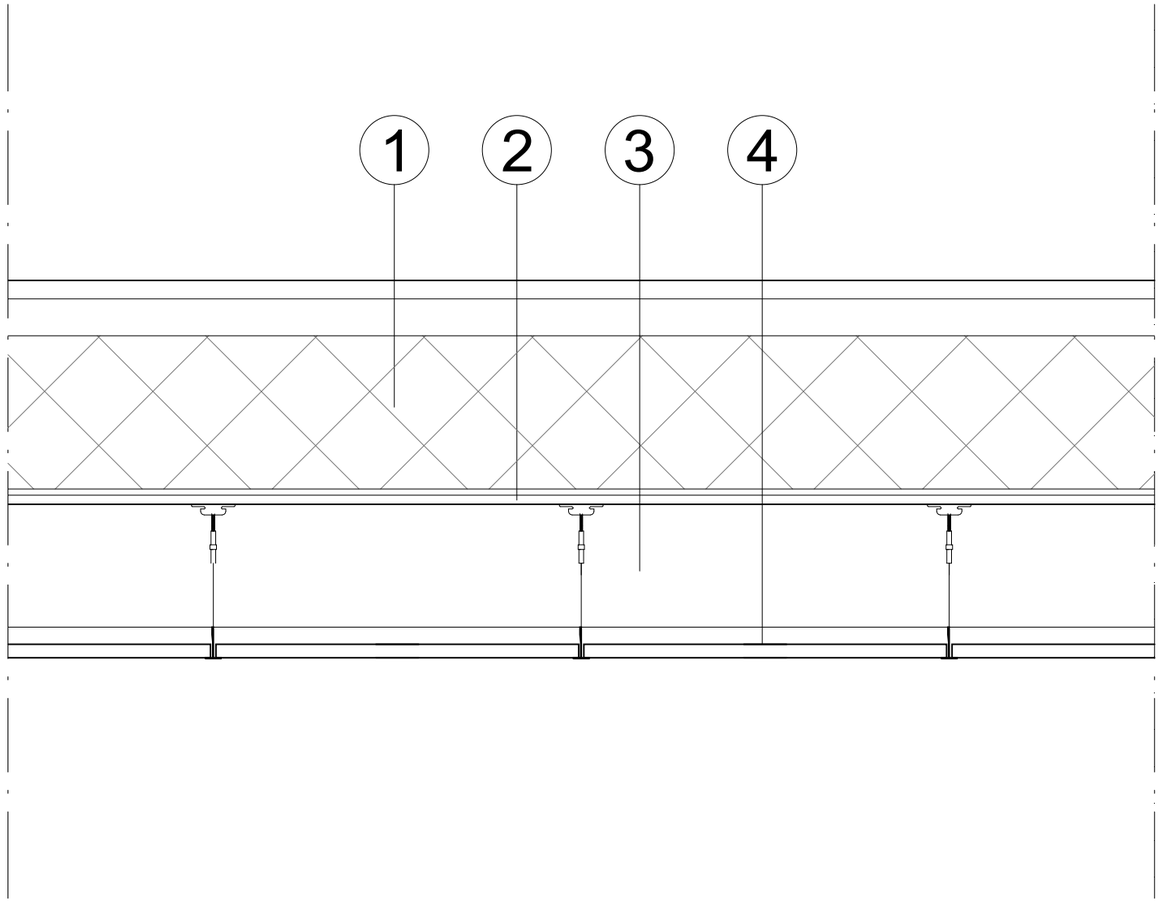

1. Solaio esistente, 350 mm
   - Marmette + malta, 30 mm
   - Massetto, 60 mm
   - Solaio laterocemento, 250 mm
   - Intonaco, <10 mm
2. Intonaco, 15mm
3. Cavedio per impianti netto 20 cm
4. Controsoffitto removibile moduli 60x60 cm elementi S 22 mm

O2 03 - Solaio intermedio, 365mm

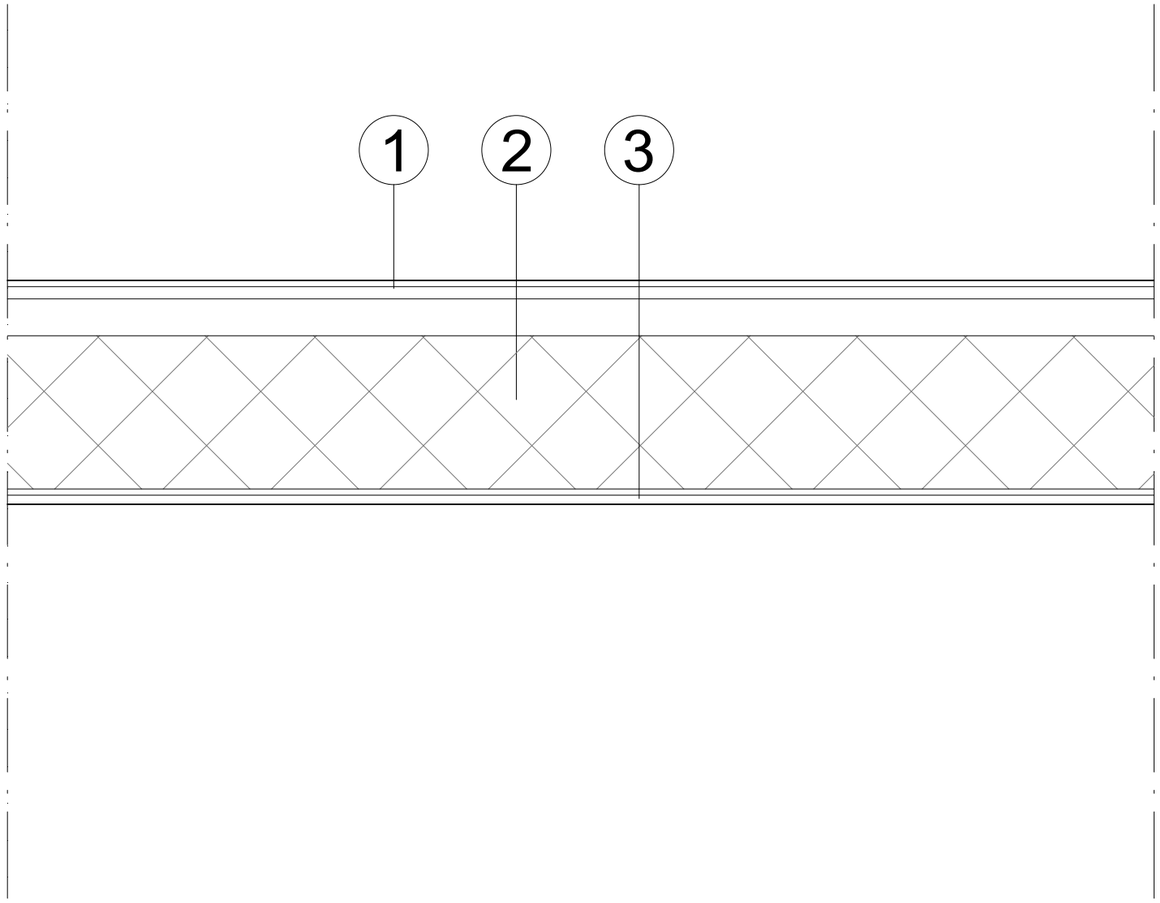

1. Pavimento in grès 30x30cm + malta, 30mm
2. Massetto, 60 mm
3. Solaio esistente, 260 mm
   - Solaio laterocemento, 250 mm
   - Intonaco, <10 mm
4. Intonaco, 15mm

O3 01 - Solaio copertura piano primo, 420mm

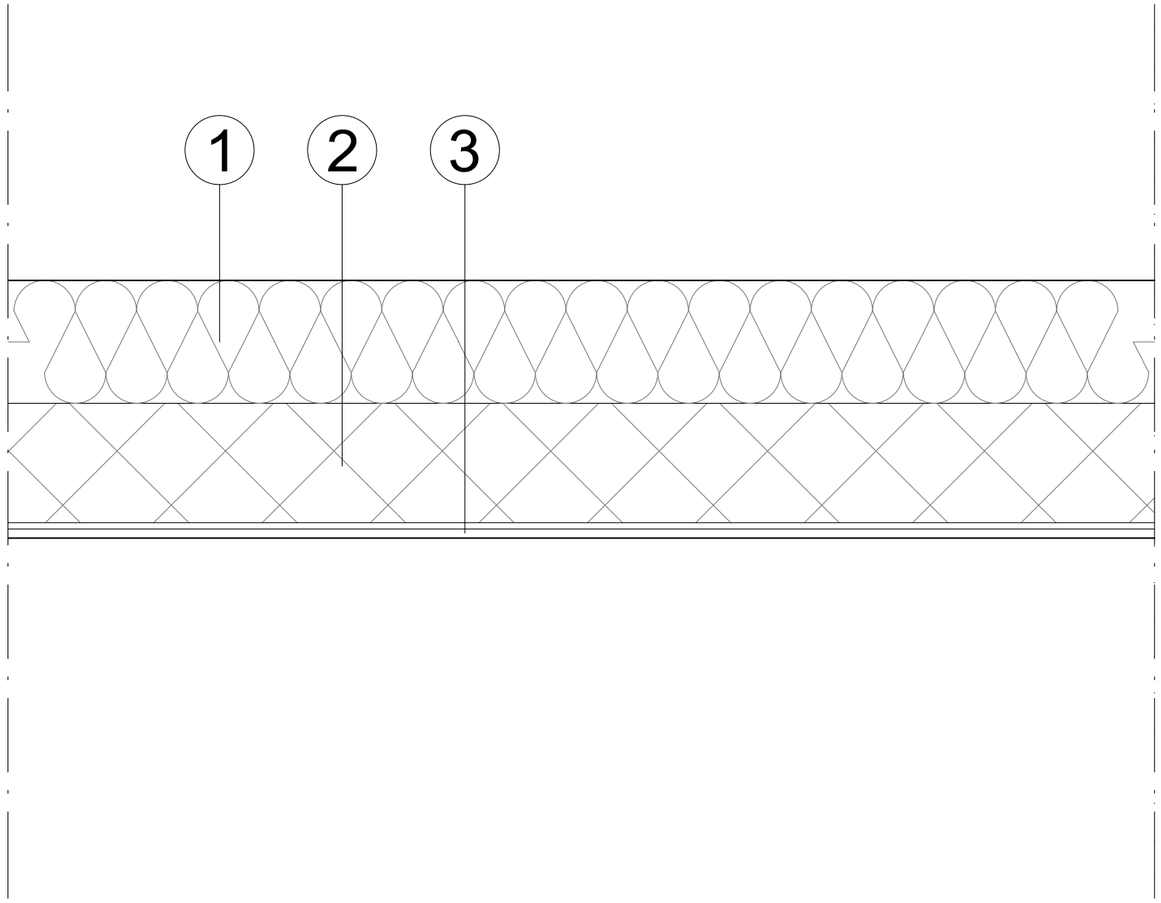

1. Coibentazione in lana di vetro 0,04 W/mK, 200 mm
2. Solaio esistente, 200 mm
   - Solaio latero-cemento 160+40mm
   - Intonaco <10 mm
3. Intonaco, 15mm

V01 - Muratura portante esterna, 570mm

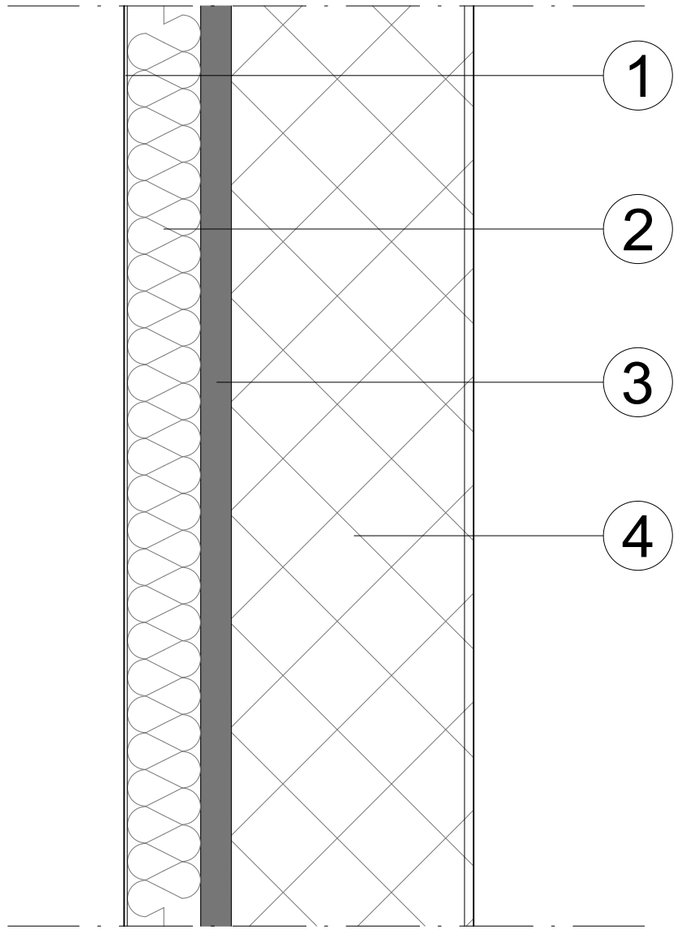

1. Grassello colorato in pasta, 4/ 5 mm
2. Cappotto termico XPS 0,031 W/mK, 120mm
3. Betoncino armato, 50mm
4. Parete esistente , 400mm circa
   - Muratura in laterizio pieno, 380mm
   - Intonaco interno, 15mm

V01a - Muratura portante esterna bagni, 580mm

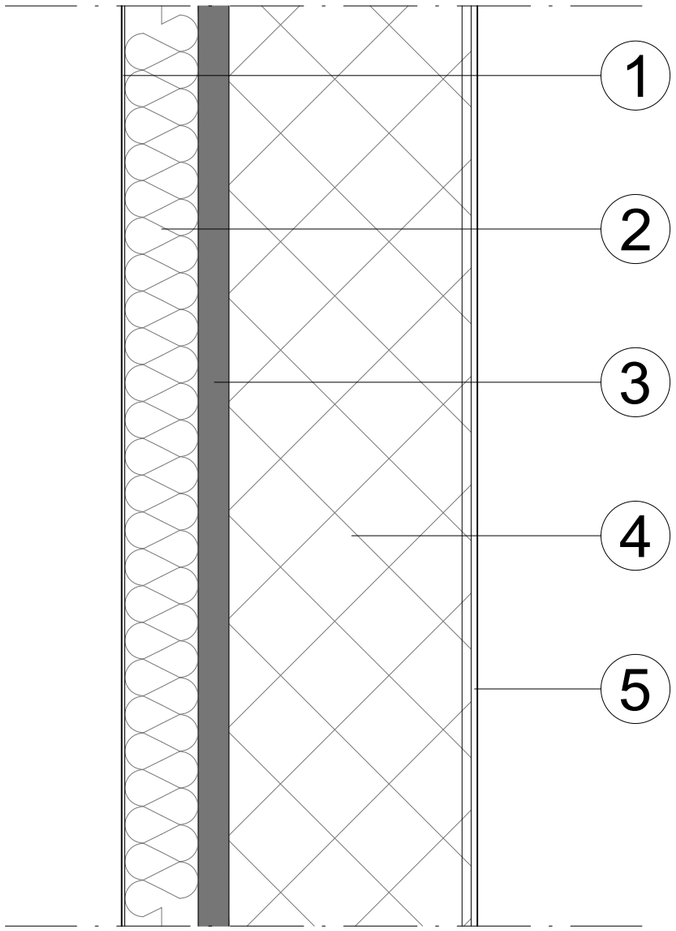

1. Grassello colorato in pasta, 4/ 5 mm
2. Cappotto termico XPS 0,031 W/mK, 120mm
3. Betoncino armato, 50mm
4. Parete esistente , 400mm circa
   - Muratura in laterizio pieno, 380mm
   - Intonaco interno, 15mm
5. Rivestimento in grès 30x30cm h 210cm,sp. 8-10 mm

V02 - Muratura portante esterna, 620mm

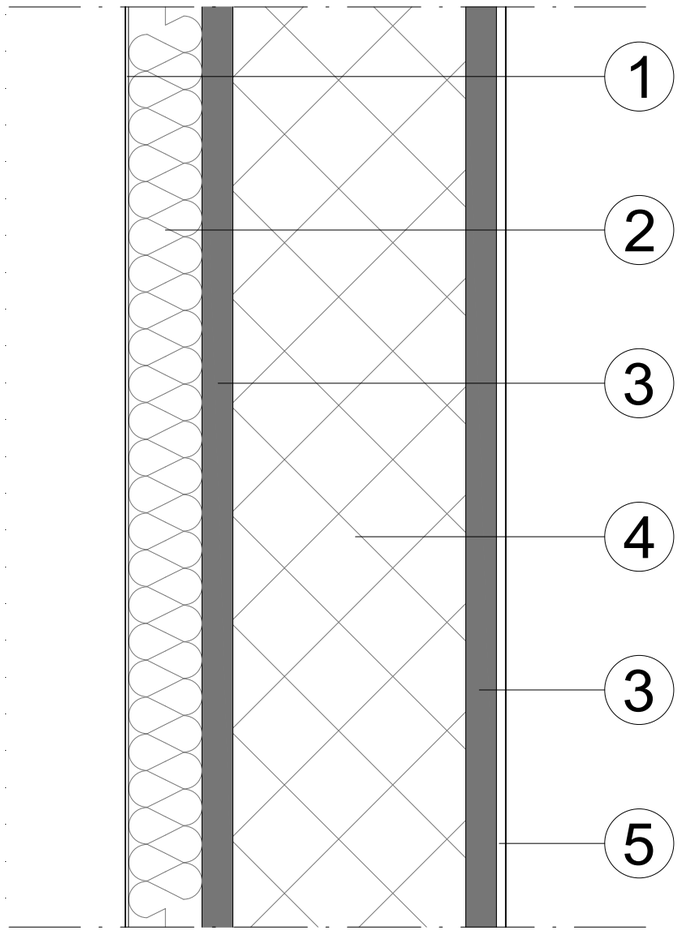

1. Grassello colorato in pasta, 4/ 5 mm
2. Cappotto termico XPS 0,031 W/mK, 120mm
3. Betoncino armato, 50mm
4. Muratura in laterizio pieno esistente, 380mm
5. Intonaco interno, 15mm

V02a - Muratura portante esterna bagni 630mm

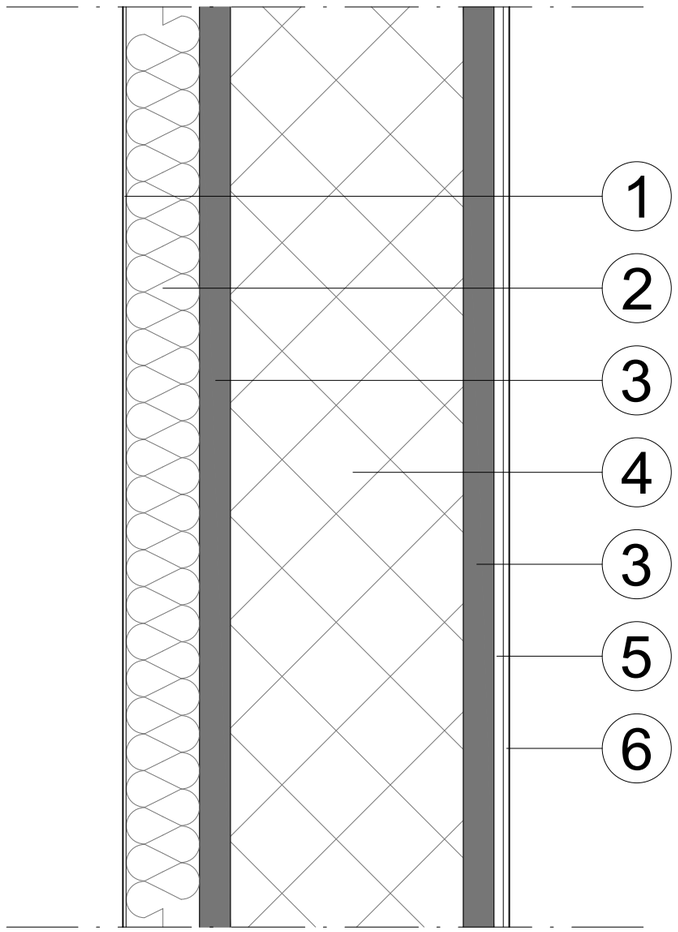

1. Grassello colorato in pasta, 4- 5 mm
2. Cappotto termico XPS 0,031 W/mK, 120mm
3. Betoncino armato, 50mm
4. Muratura in laterizio pieno esistente, 380mm
5. Intonaco interno, 15mm
6. Rivestimento in monocottura 20x20cm h 200cm

V02b - Muratura portante esterna bagni 630mm

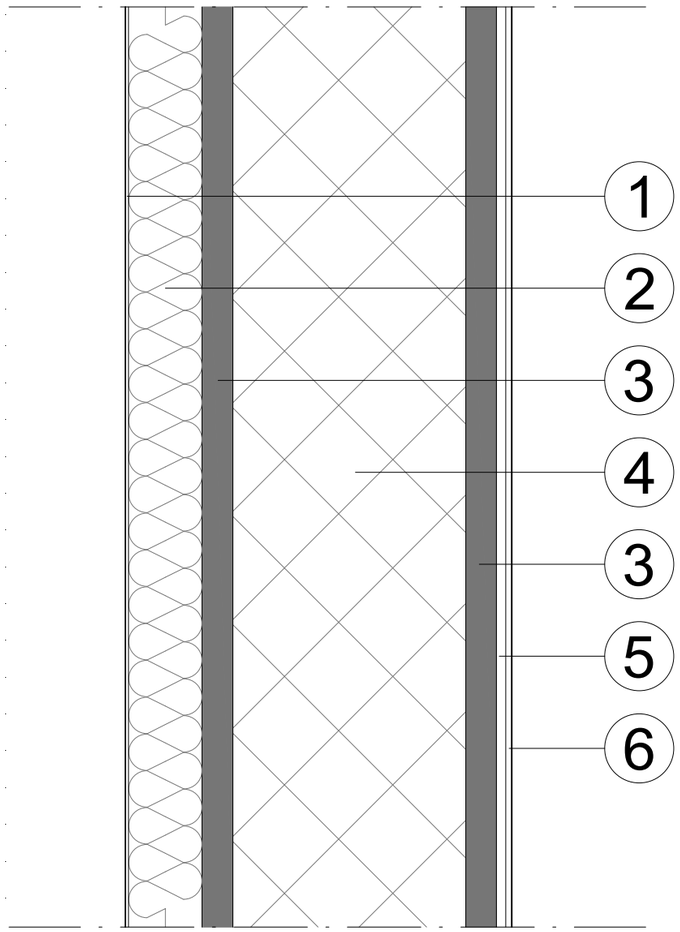

1. Grassello colorato in pasta, 4- 5 mm
2. Cappotto termico XPS 0,031 W/mK, 120mm
3. Betoncino armato, 50mm
4. Muratura in laterizio pieno esistente, 380mm
5. Intonaco interno, 15mm
6. Rivestimento in grès 30x30cm h 210cm,sp. 8-10 mm

V03 - Tramezza interna 12.5cm REI 120 Rw 56dB

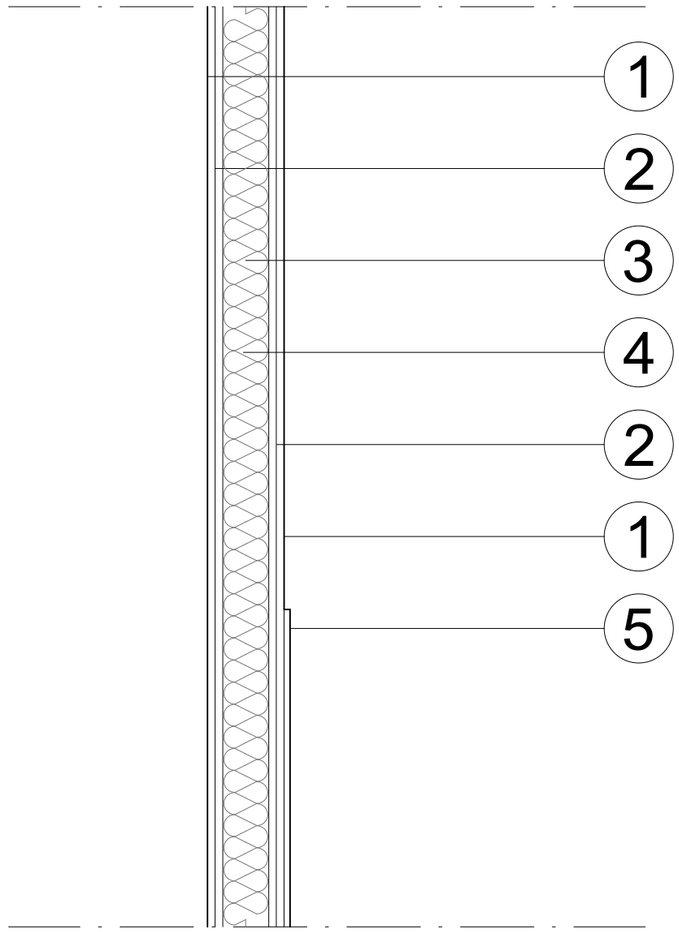

1. Tinteggiatura semi-lavabile
2. Doppia lastra gesso rivestito ad alta densità armato con fibre minerali 25mm (12,5+12,5)
3. Pannello isolante in lana di roccia densità 70Kg/mc 75mm
4. Struttura in acciaio zincato 150mm
5. Eventuale rivestimento in piastrelle in grès 30x30cm h 200cm,sp. 8-10 mm