IMPIANTO RILEVAZIONE E ALLARME INCENDI SCUOLA/STUDENTATO

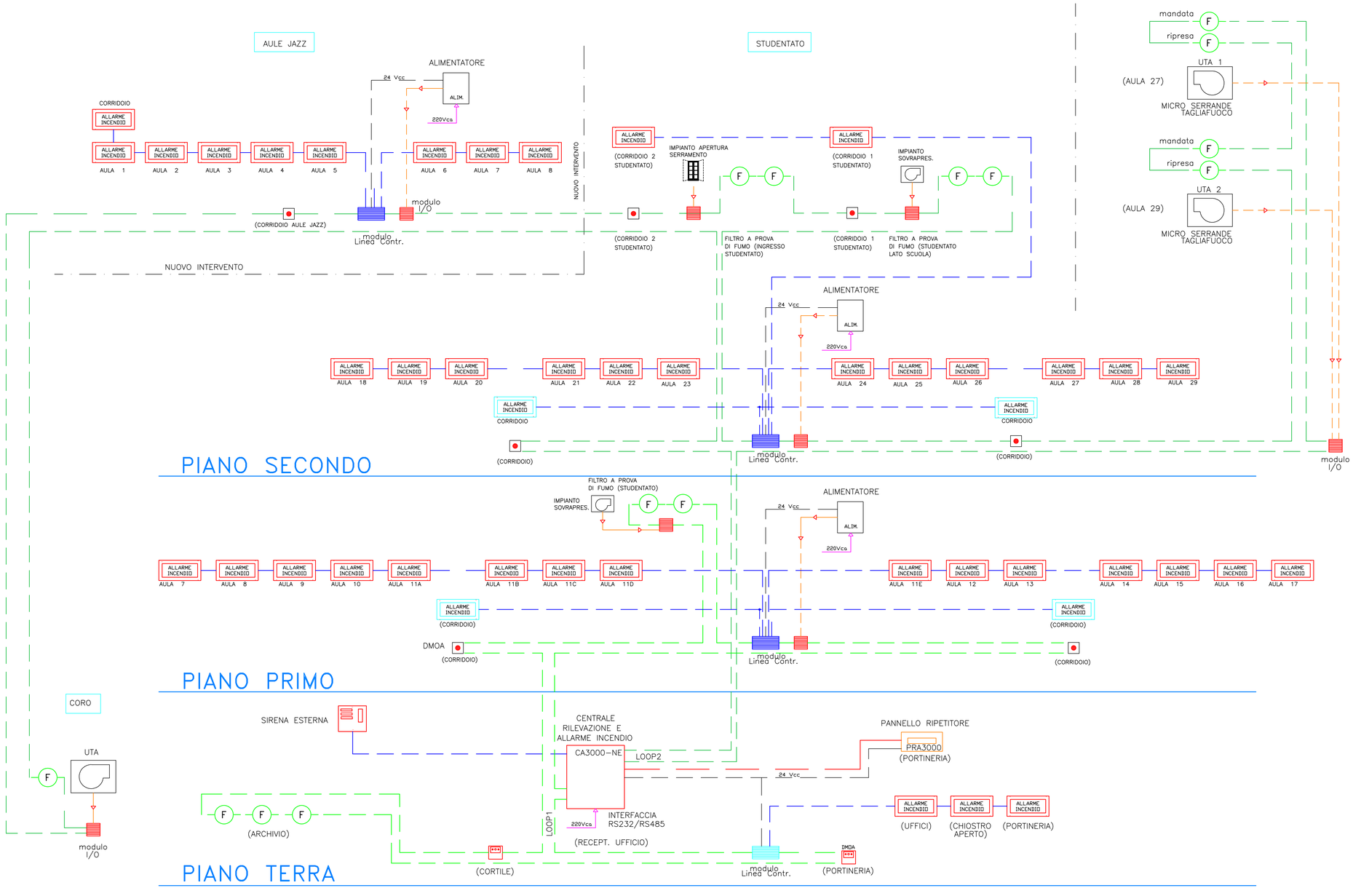

LEGENDA

- CA 3000 — Centrale di rilevazione e allarme incendi analogica indirizzata a 2 LOOP da 200 indirizzi ciascuno
- F — Rilevatore ottico indirizzato
- Pulsante analogico indirizzato
- modulo In/Out — Modulo di comando a n.... ingresso ed n.... uscita analogico indirizzato
- modulo Linea Contr. — Modulo a 1 Linee Controllata
- modulo Linea Contr. — Modulo a 4 Linee Controllate
- ALLARME INCENDIO — Targa ottico acustica
- ALLARME INCENDIO — Targa ottico acustica con messaggio vocale
- Sirena da esterno
- ALIM. — Alimentatore ausiliario a 24Vcc 4A

studio brusa pasquè
ARCHITETTI
Anna Manuela Brusa Pasquè
Elena Brusa Pasquè
STUDIO TECNICO ASSOCIATO

Via Rainoldi 27 21100 Varese (VA) - ITALIA
Tel: +39-0332-236317
Fax: + 39-0332-284350
www.brusapasque.it
e-mail info@brusapasque.it

gruppo CONCRETE srl
Acustica Architettura Ambiente
Via Monteiello, 154 – 21100 VARESE (ITALY)
voice: +39-0332.22.55.30 fax: +39-0332.22.55.28
e-mail: info@gruppoconcrete.com

STUDIO ETA ENGINEERING
Progettazione impiantistica integrata
Elettrica-Termotecnica-Antincendio
Via Realini, 27
21056 Induno Olona (VA) - ITALIA
Tel: +39-0332-840006
e-mail studioeta.engineering@email.it

PROGETTO

PROGETTO ESECUTIVO

OPERE DI COMPLETAMENTO DEGLI AMBIENTI DEL CONSERVATORIO DI MUSICA "L. CAMPIANI" IN VIA CONCILIAZIONE A MANTOVA

PROGETTISTA

COMMITTENTE

COMMITTENTE

PROVINCIA DI MANTOVA
VIA PRINCIPE AMEDEO 30/32 - MANTOVA

FASE

RECUPERO E MESSA IN SICUREZZA DEGLI AMBIENTI CONTIGUI ALLO STUDENTATO PER REALIZZARE DELLE SALE INSONORIZZATE PER LO STUDIO SINGOLO O IN GRUPPI NELLA SEDE DEL CONSERVATORIO DI MUSICA "L. CAMPIANI" IN VIA CONCILIAZIONE A MANTOVA

TITOLO

SCHEMA SINOTTICO IMPIANTO DI RILEVAZIONE FUMI E ALLARME INCENDIO

REV.	DATA	DESCRIZIONE	DISEGNATO	VERIFICATO	APPROVATO
0	Marzo 2015	progetto esecutivo	LS	BA	BA

NOME FILE	
DATA DI STAMPA	
STILE DI STAMPA	
NOME LAYOUT	

NUMERO PRATICA: 1649

SCALA: 1:100

TAVOLA: IE 03

Elaborato di proprietà dello ETA Engineering – riproduzione anche parziale e divulgazione sono permessi solo con autorizzazione scritta