PROVINCIA DI MANTOVA

SERVIZIO PROGETTAZIONE STRADALE, PONTI, STRUTTURE COMPLESSE E PORTO

LAVORI DI COSTRUZIONE DELLA BRETELLA DI COLLEGAMENTO TRA IL CASELLO AUTOSTRADALE DI MANTOVA NORD ED IL COMPARTO PRODUTTIVO "VALDARO"

2° STRALCIO LAVORI DI COMPLETAMENTO DELL'ASTA PRINCIPALE COL SOVRAPPASSO FERROVIARIO

PROGETTO ESECUTIVO

ALLEGATO n° 5

Computo Metrico delle superfici delle casseforme dei traversi

STUDIO INGEGNERIA PIVETTA s.r.l.
Viale dell'Industria, 38 37135 - VERONA
Tel./Fax. +39 045 58 22 11 / +39 045 58 44 11
e-mail: studio@ingegneriapivetta.it
web: www.ingegneriapivetta.it

TRAVERSO DI TESTATA (n. 2 per campata)

scala 1:50

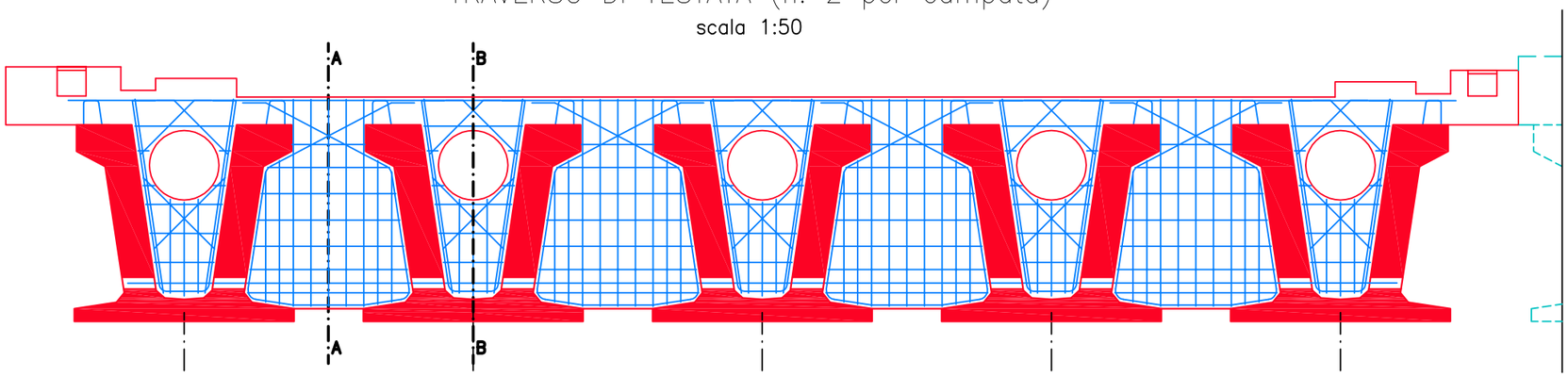

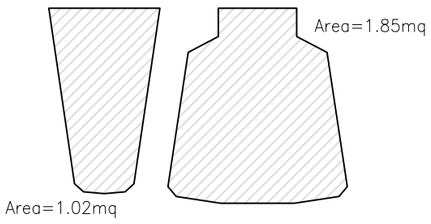

CASSEFORME:

n. 5x1.02mq = 5.10mq
n. 4x1.85mq = 7.40mq

PARZIALE 12.50mq

TOTALE 25.00mq per ogni traverso

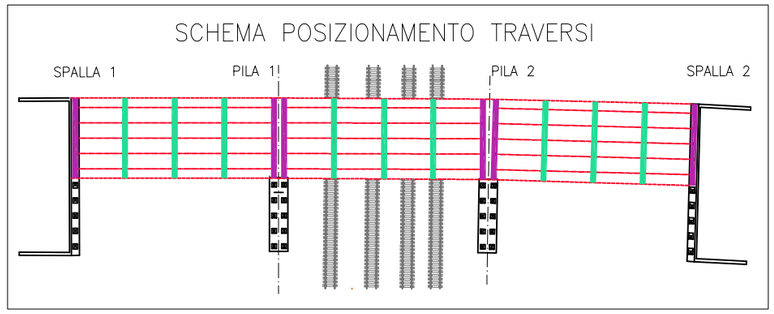

TRAVERSO INTERMEDI (n.3 per campata)

scala 1:50

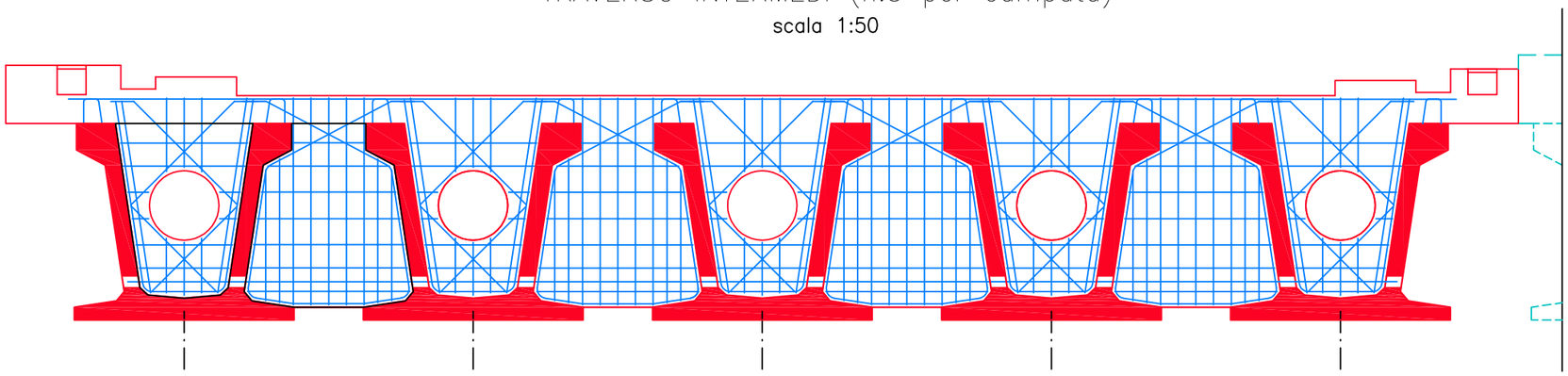

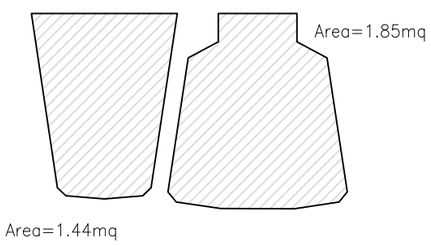

CASSEFORME:

n. 5x1.44mq = 7.20mq
n. 4x1.85mq = 7.40mq

PARZIALE 14.60mq

TOTALE 29.20mq per ogni traverso

Allegato n. 5