PARTICOLARE APPOGGI
scala 1:5

APPOGGIO UNIDIREZIONALE
TIPO ALGA NBU 200X300X41

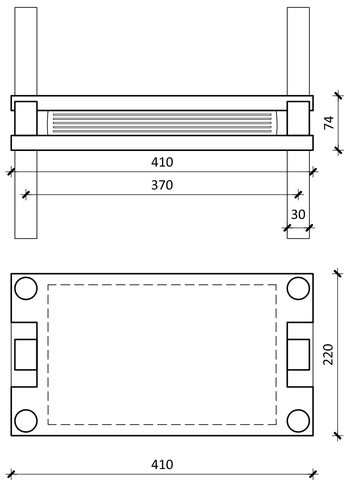

APPOGGIO FISSO
TIPO ALGA NBF 250X400X52

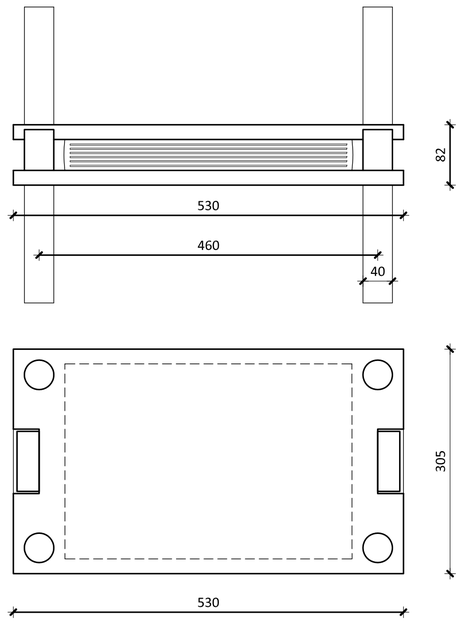

APPOGGIO MULTIDIREZIONALE
TIPO ALGA NB6 200X300X70

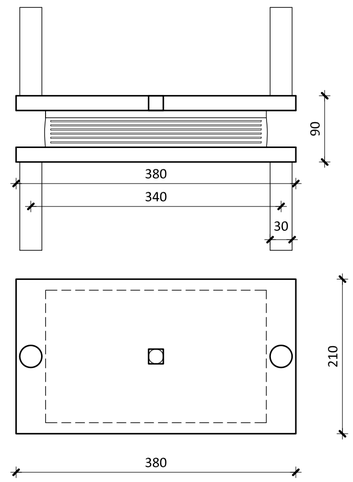

PARTICOLARE GIUNTO DI DILATAZIONE

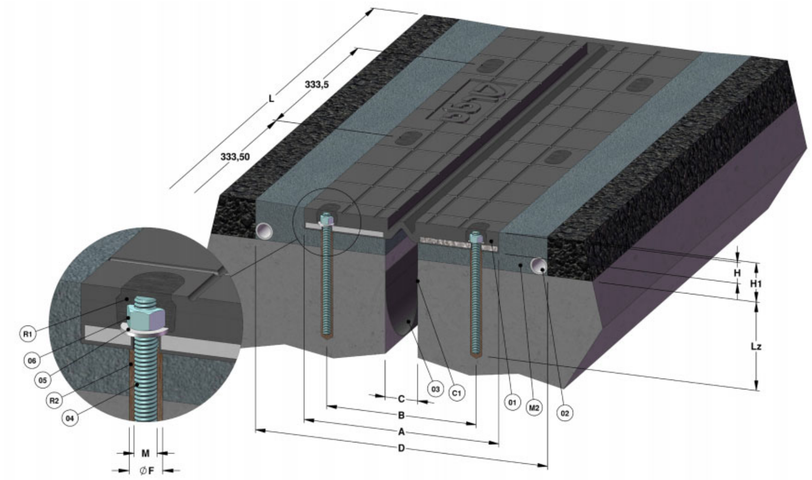

TABELLA DIMENSIONI / *TABLE OF DIMENSIONS*													
Giunto / *Joint*	Escursione longitudinale *Longitudinal movement*	Escursione trasversale *Transversal movement*	A (mm)	B (mm)	C (mm)	D (mm)	L (mm)	Lz (mm)	H (mm)	H1 (mm)	M	Øf (mm)	Peso *Weight* (Kg/m)
AW50	±25	±25	290	220	45	460	2000	140	32	60	M12x190	14	21

GIUNTO DI DILARAZIONE TIPO ALGAFLEX AW25

Note

È consentito l'utilizzo di altri tipi di appoggi e di giunti di dilatazione di atri produttori purché rispettino le prestazioni minime indicate in termini di carico e spostamento e siano geometricamente compatibili con le altre strutture.
Prevedere delle contropiastre saldate alla piattabanda inferiore delle travi in corrispondenza degli appoggi adeguate alle piastre degli appoggi.
Prevedere l'utilizzo di malta colabile tipo Emaco tra appoggio e pulvino per compensare le differenze di quota.

PIANTA APPOGGI E GIUNTI

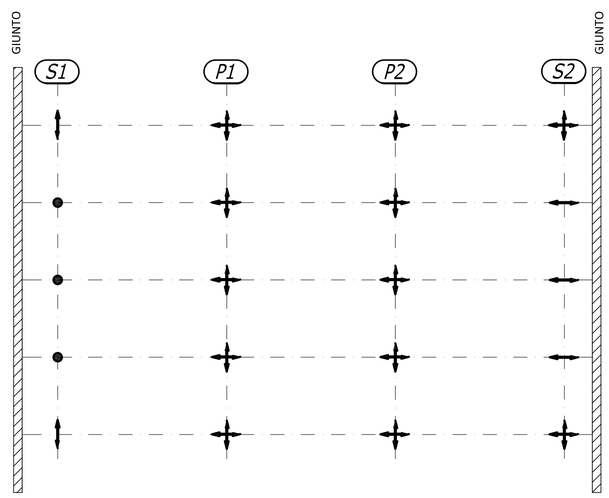

CARICHI SUGLI APPOGGI

		SLE			SLU		
		N (KN)	T long (KN)	T trasv. (KN)	N (KN)	T long (KN)	T trasv. (KN)
SP 1	UNI-T	283.8	89.8	-	383.1	121.2	-
	FISSO	482.9	89.8	25.1	651.9	121.2	37.7
	FISSO	426.3	89.8	25.1	575.5	121.2	37.7
	FISSO	482.9	89.8	25.1	651.9	121.2	37.7
	UNI-T	283.8	89.8	-	383.1	121.2	-
P1	MULTI-D	456.2	-	-	615.9	-	-
	MULTI-D	809.0	-	-	1092.2	-	-
	MULTI-D	611.4	-	-	825.4	-	-
	MULTI-D	809.0	-	-	1092.2	-	-
	MULTI-D	456.2	-	-	615.9	-	-
P3	MULTI-D	456.2	-	-	615.9	-	-
	MULTI-D	809.0	-	-	1092.2	-	-
	MULTI-D	611.4	-	-	825.4	-	-
	MULTI-D	809.0	-	-	1092.2	-	-
	MULTI-D	456.2	-	-	615.9	-	-
SP 2	MULTI-D	283.8	-	-	383.1	-	-
	UNI-L	482.9	-	25.1	651.9	-	37.7
	UNI-L	426.3	-	25.1	575.5	-	37.7
	UNI-L	482.9	-	25.1	651.9	-	37.7
	MULTI-D	283.8	-	-	383.1	-	-

LEGENDA:
- APPOGGIO TIPO FISSO
- APPOGGIO TIPO UNIDIREZIONALE TRASVERSALE
- APPOGGIO TIPO UNIDIREZIONALE LONGITUDINALE
- APPOGGIO TIPO MULTIDIREZIONALE

PROVINCIA DI MANTOVA

COMMITTENTE: Provincia di Mantova
Area Lavori Pubblici e Trasporti - Servizio gestione e manutenzione strade provinciali
Via Principe Amedeo, n.30-32

MESSA IN SICUREZZA DEL PONTE SULLA S.P. N. 41 KM 7+300
COMUNE DI QUISTELLO - LOC. SANTA LUCIA (MN)
- PROGETTO DEFINITIVO - ESECUTIVO -

CIG - Z292966260

AZ SRL
SOCIETÀ DI INGEGNERIA
AZ S.r.l. Consulting & Commercial Engineering
Sede Legale: Galleria delle Porte Contarine 4, 35137 Padova
Sede Operativa: via Zucchini 61, 44122 Ferrara
C.F. e Partita IVA 03243310285
Tel/Fax 0532 769188
info@azec.it - www.azec.it

AZ SRL
DIRETTORE TECNICO
ING. Giuseppe Caruso

Gruppo di lavoro:
Progettista: Ing. Michele Borghi
Ing. Dario Fortini

Direttore Tecnico:
Ing. Giuseppe Caruso

ORDINE DEGLI INGEGNERI DELLA PROVINCIA DI FERRARA
N. 1783 Albo
dott. ing.
Michele BORGHI

Codice Commessa AZ: 18/2019

TAV 2.07 PARTICOLARE APPOGGI E GIUNTI

Scala	
1	50
1	5

REV.	DATA	DESCRIZIONE	REDATTO	VERIFICATO	APPROVATO
02	Giugno 2020	SECONDA REVISIONE - TOTALE	MB	LB	GC
01	Maggio 2020	PRIMA REVISIONE	MB	LB	GC
00	Febbraio 2020	PRIMA EMISSIONE	MB	LB	GC

WBS	TE	SETTORE	FASE	N° ELABORATO	NOME FILE
01	TAV	ST	D-E	TAV 2.07	TAV 2.07_Appoggi e giunti.pdf

Il presente disegno, di esclusiva proprietà di AZ S.r.l., non può venire riprodotto né reso noto a terzi senza autorizzazione. Ogni trasgressione verrà perseguita a termine di legge.