PROSPETTO
scala 1:50

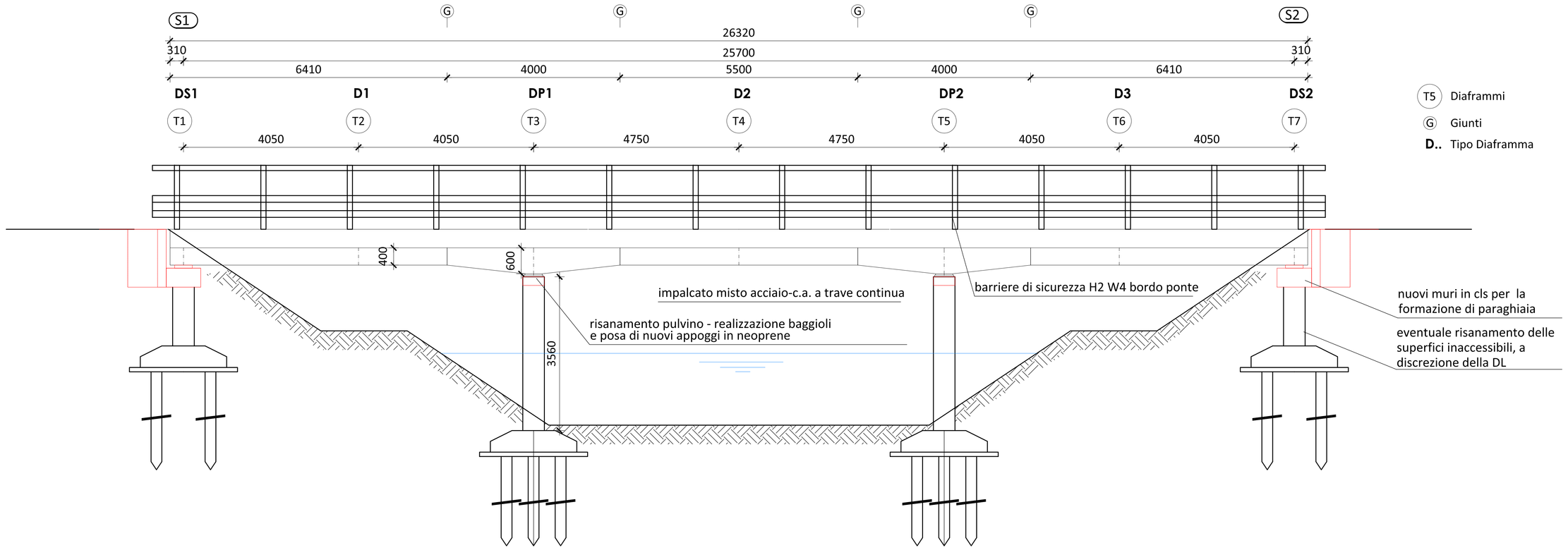

T5 Diaframmi
G Giunti
D.. Tipo Diaframma

SEZIONE TRASVERSALE TIPICA IN RETTO (Disegnata su concio 3)
scala 1:25

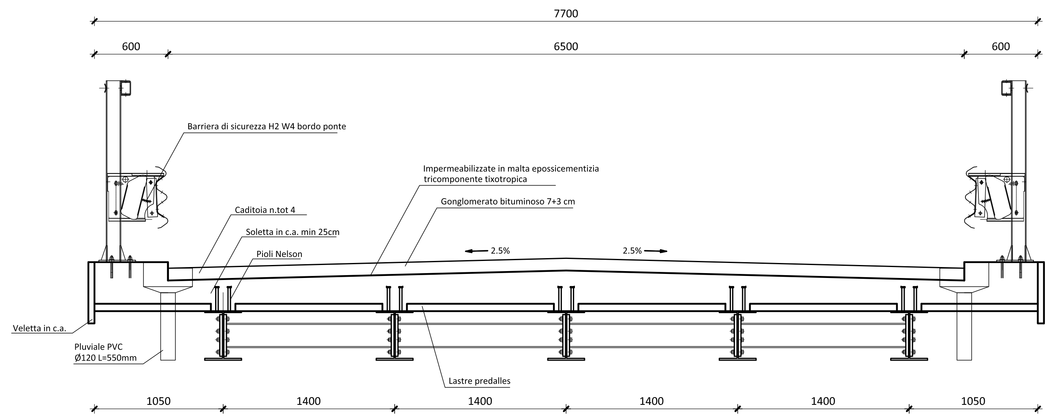

PIANTA SUPERIORE DELL' IMPALCATO
scala 1:50

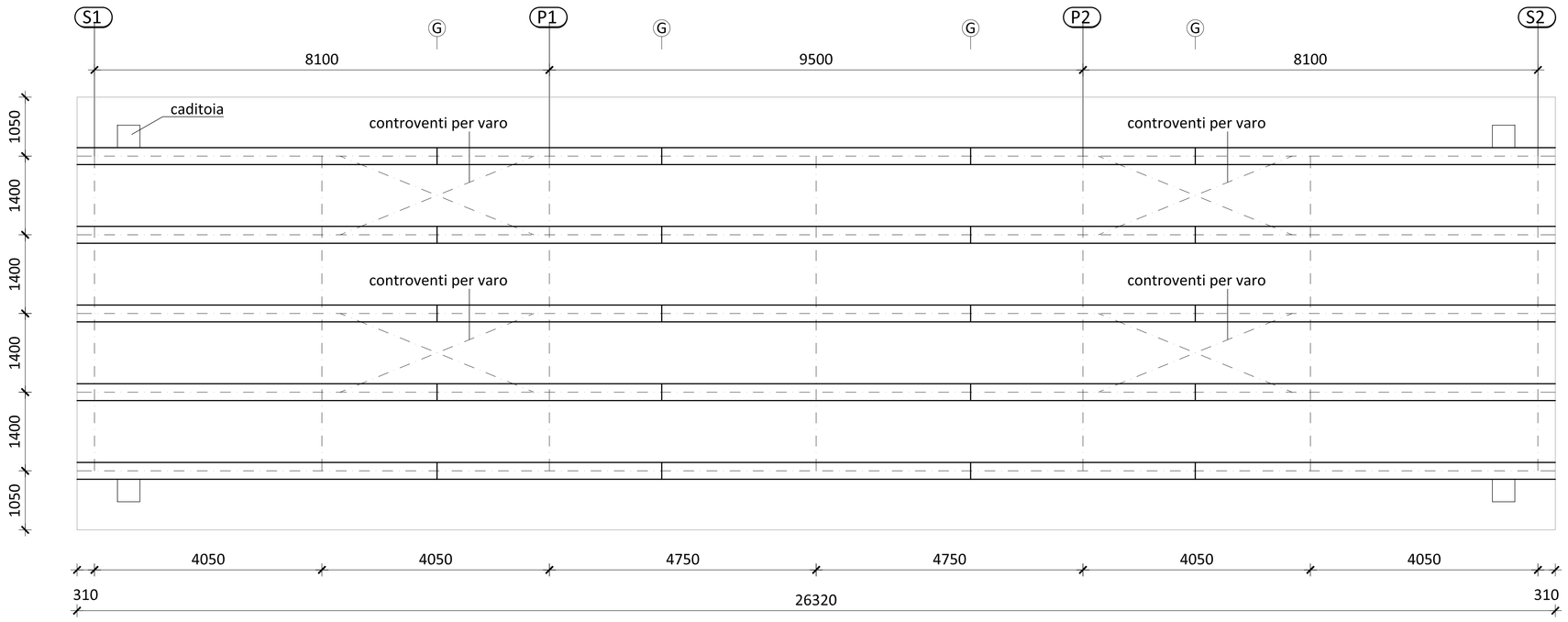

DISPOSIZIONE DEI PIOLI
scala 1:10

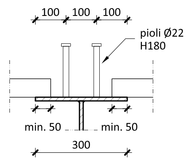

DETTAGLIO NODO CONTROVENTI
scala 1:10

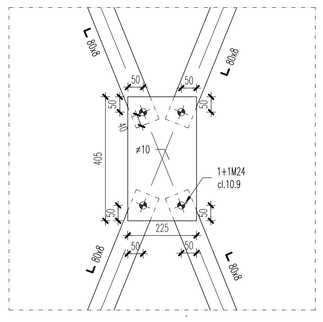

DETTAGLIO SALDATURA SU GIUNTO"C1 - C2"
scala 1:2

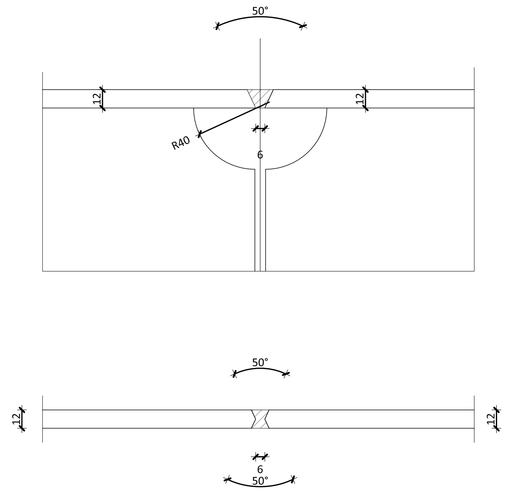

DETTAGLIO SALDATURA SU GIUNTO"C2 - C3"
scala 1:2

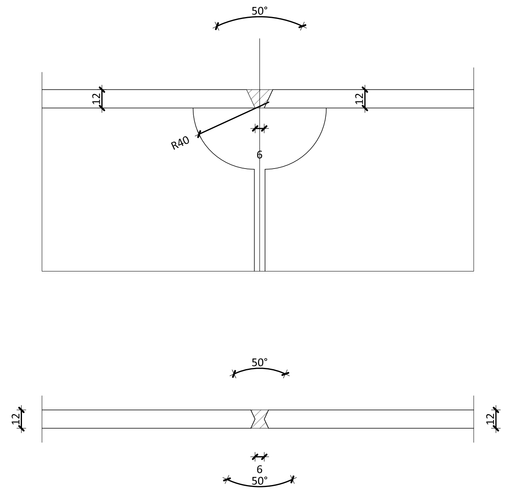

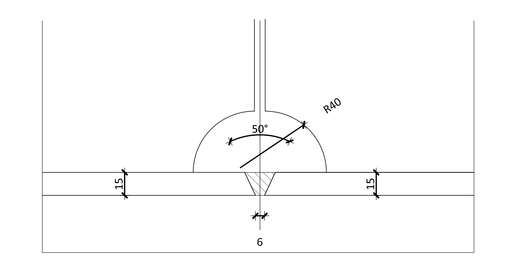

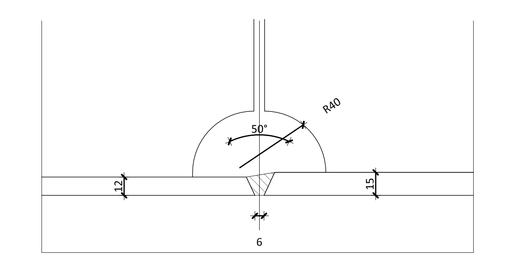

Sviluppo complessivo	26320				
Luci campate	310	25700			310
Tipo concio	Concio 1	Concio 2	Concio 3	Concio 2	Concio 1
Lunghezza concio	6410	4000	5500	4000	6410
Pioli Nelson - h=180	2Ø22/200	2Ø22/200	2Ø22/200	2Ø22/200	2Ø22/200
Piattabanda superiore	300x12	300x12	300x12	300x12	300x12
Saldatura anima-pb.sup.	a3	a3	a3	a3	a3
Altezza min trave	400	400	400	400	400
Altezza max trave	400	600	400	600	400
Spessore anima	12	12	12	12	12
Saldatura anima-pb.inf.	a3	a3	a3	a3	a3
Piattabanda inferiore	300x15	300x15	300x12	300x15	300x15

Note

- *per lo sviluppo delle lunghezze effettive, tenere in conto della livelletta longitudinale e della contromonta*
- *le dimensioni riportate in pianta sono riferite alla proiezione sul piano orizzontale*
- *le quote altimetriche sono riferite all'asse di tracciamento*
- *è previsto il varo delle travi a coppie preassemblate e controventate*
  Per tipologie di varo differenti è necessario verificare la stabilità delle travi

Prescrizioni e materiali

ACCIAIO PER CARPENTERIA METALLICA	Conforme UNI EN 10025-5:2005
Profili sciolti e piastrame	classe S355 J0 W
Elementi in acciaio saldati	classe S355 J0 W per t ≤ 20 mm classe S355 J2 W per 20< t ≤ 40 mm classe S355 K2 W per t > 40 mm Le tolleranze dimensionali per lamiere e profilati dovranno rispettare i limiti prescritti dalla UNI EN 10029 con classe di tolleranza minima A
PIOLI DI COLLEGAMENTO	Pioli tipo "Nelson" conformi UNI EN ISO 13918 Acciaio S235 J2G3+C450
BULLONI	Bulloni classe 10.9 secondo DM 17/01/2018 Viti conformi UNI EN 14399-4 Dadi conformi UNI EN 14399-4 Rondelle conformi UNI EN 14399-6 Giunti categoria B – Coefficiente di attrito 0.30 Le giunzioni sono a serraggio controllato (secondo Circolare 21/01/2019) Fori per bulloni come da UNI EN 1090-2, prospetto 11. Bulloni montati in opera con una rondella sotto la testa della vite ed una sotto il dado. Le superfici di contatto per i bulloni devono essere spazzolate a fondo e sgrassate all'atto del montaggio.
SALDATURE	Saldature di prima classe secondo DM 17/01/2018
C.S. SOLETTA, PREDALLES, OPERE IN C.A.	Secondo UNI EN 206-1 – Classe resistenza min C32/40 Cl. esposizione XF4 – Cl. consistenza S4 Diametro max inerte 22.5 mm Copriferro min 35 mm
ACCIAIO PER ARMATURE	Classe B450 C, secondo DM 17/01/2018 Tensione caratteristica di snervamento min 450 MPa Tensione caratteristica di rottura min 540 MPa Allungamento a rottura min 7.5%

PROVINCIA DI MANTOVA

COMMITTENTE: Provincia di Mantova
Area Lavori Pubblici e Trasporti - Servizio gestione e manutenzione strade provinciali
Via Principe Amedeo, n.30-32

MESSA IN SICUREZZA DEL PONTE SULLA S.P. N. 41 KM 7+300
COMUNE DI QUISTELLO - LOC. SANTA LUCIA (MN)
- PROGETTO DEFINITIVO - ESECUTIVO -
CIG - Z292966260

AZ SRL
SOCIETÀ DI INGEGNERIA
AZ S.r.l. Consulting & Commercial Engineering
Sede Legale: Galleria delle Porte Contarine 4, 35137 Padova
Sede Operativa: via Zucchini 61, 44122 Ferrara
C.F. e Partita IVA 01243310285
Tel/Fax 0532 769188
info@azec.it - www.azec.it

AZ SRL
DIRETTORE TECNICO
ING. Giuseppe Caruso

Gruppo di lavoro:
Progettista Ing. Michele Borghi
Ing. Dario Fortini

Direttore Tecnico:
Ing. Giuseppe Caruso

ORDINE DEGLI INGEGNERI DELLA PROVINCIA DI FERRARA
N° 1783 Albo
Ing. Michele BORGHI
Codice Commessa AZ: 18/2033

Scala	
1	50
1	10

TAV 2.03 IMPALCATO - PIANTA E SEZIONI

REV.	DATA	DESCRIZIONE	REDATTO	VERIFICATO	APPROVATO
02	Giugno 2020	SECONDA REVISIONE - TOTALE	MB	LB	GC
01	Maggio 2020	PRIMA REVISIONE	MB	LB	GC
00	Febbraio 2020	PRIMA EMISSIONE	MB	LB	GC

WBS	TE	SETTORE	FASE	N° ELABORATO	NOME FILE
01	TAV	ST	D-E	TAV 2.03	TAV 2.03_Impalcato - pianta e sezioni.pdf

Il presente disegno, di esclusiva proprietà di AZ S.r.l., non può venire riprodotto né reso noto a terzi senza autorizzazione. Ogni trasgressione verrà perseguita a termine di legge.