SEZIONE PARAGHIAIA
scala 1:20

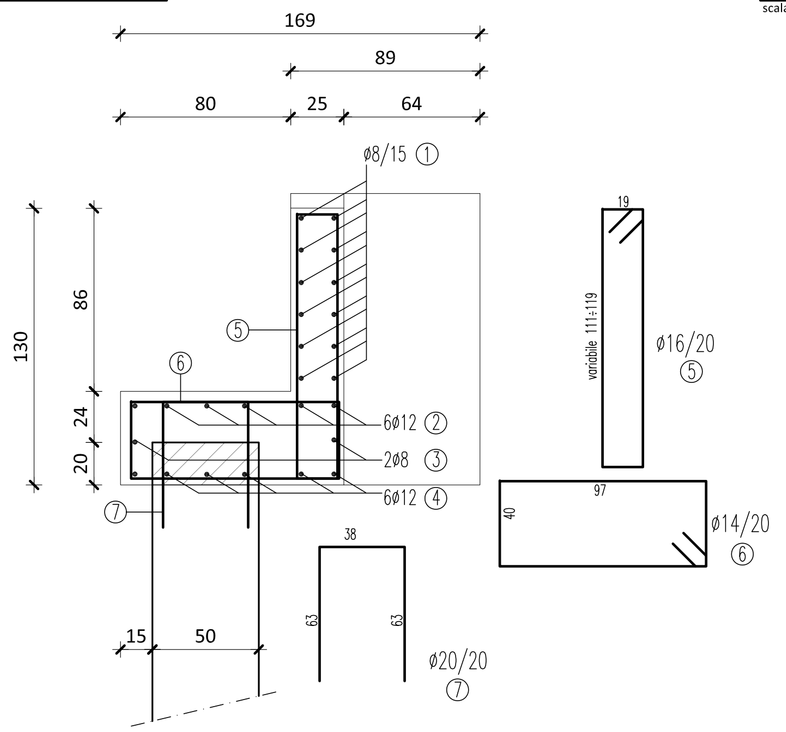

SEZIONE MURI D'ALA
scala 1:20

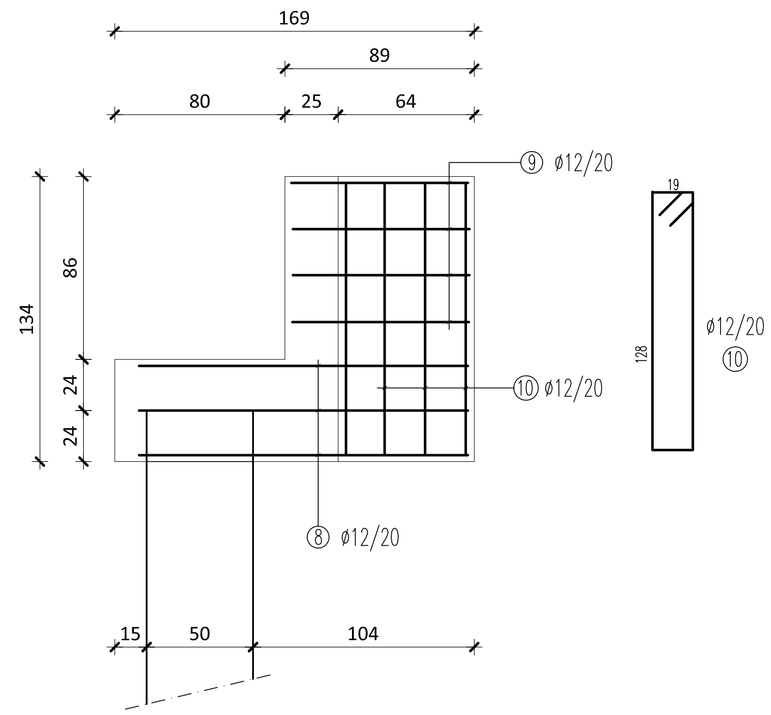

SEZIONE PULVINO PILA
scala 1:20

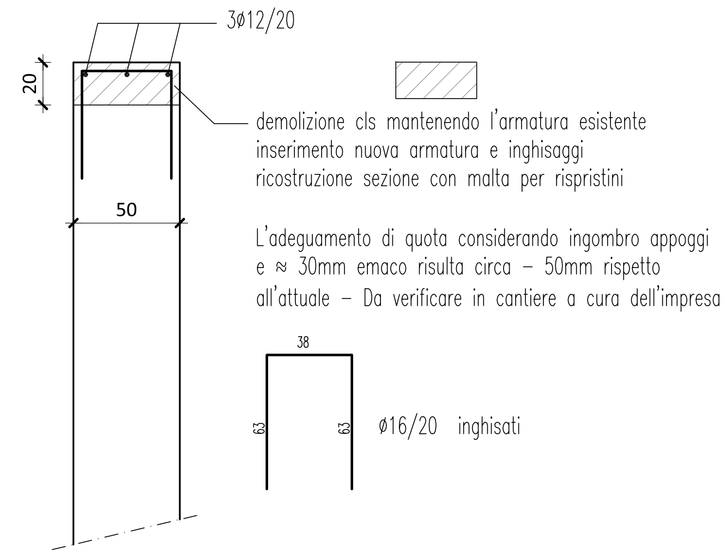

Prescrizioni e materiali

ACCIAIO PER CARPENTERIA METALLICA	Conforme UNI EN 10025-5:2005
Profili sciolti e piastrame	classe S355 J0 W
Elementi in acciaio saldati	classe S355 J0 W per t ≤ 20 mm classe S355 J2 W per 20< t ≤ 40 mm classe S355 K2 W per t > 40 mm Le tolleranze dimensionali per lamiere e profilati dovranno rispettare i limiti prescritti dalla UNI EN 10029 con classe di tolleranza minima A
PIOLI DI COLLEGAMENTO	Pioli tipo "Nelson" conformi UNI EN ISO 13918 Acciaio S235 J2G3+C450
BULLONI	Bulloni classe 10.9 secondo DM 17/01/2018 Viti conformi UNI EN 14399-4 Dadi conformi UNI EN 14399-4 Rondelle conformi UNI EN 14399-6 Giunti categoria B – Coefficiente di attrito 0.30 Le giunzioni sono a serraggio controllato (secondo Circolare 21/01/2019) Fori per bulloni come da UNI EN 1090-2, prospetto 11. Bulloni montati in opera con una rondella sotto la testa della vite ed una sotto il dado. Le superfici di contatto per i bulloni devono essere spazzolate a fondo e sgrassate all'atto del montaggio.
SALDATURE	Saldature di prima classe secondo DM 17/01/2018
CLS ***SOLETTA, PREDALLES,*** ***OPERE IN C.A.***	Secondo UNI EN 206-1 – Classe resistenza min C32/40 Cl. esposizione XF4 – Cl. consistenza S4 Diametro max inerte 22.5 mm Copriferro min 35 mm
ACCIAIO PER ARMATURE	Classe B450 C, secondo DM 17/01/2018 Tensione caratteristica di snervamento min 450 MPa Tensione caratteristica di rottura min 540 MPa Allungamento a rottura min 7.5%

PIANTA PARAGHIAIA-PULVINO-MURI D'ALA
scala 1:20

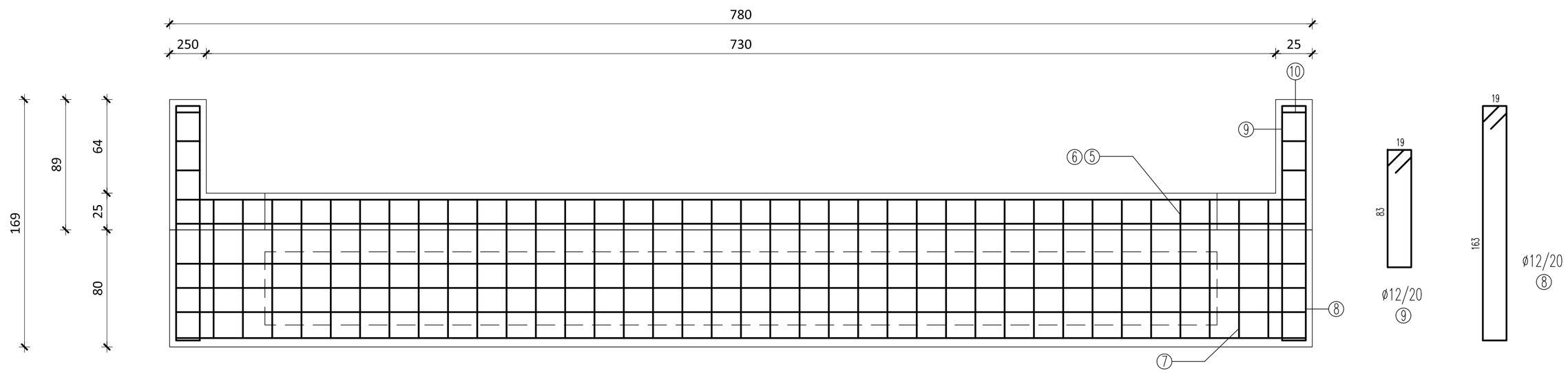

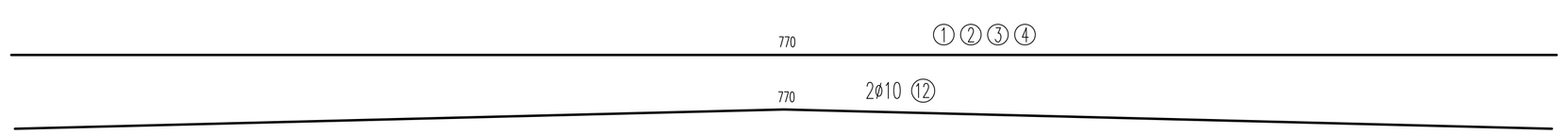

VISTA FRONTALE SPALLA
scala 1:20

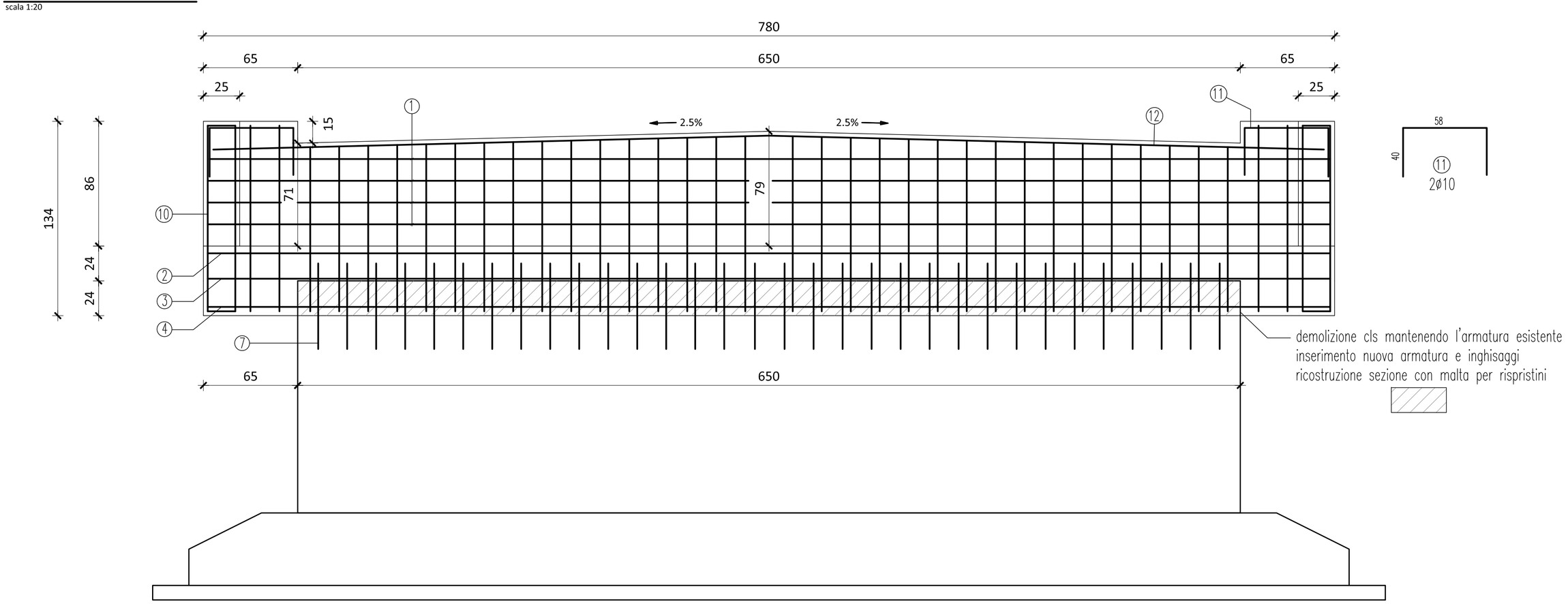

Note

è consentito l'utilizzo di altri tipi di appoggi e di giunti di dilatazione di atri produttori purché rispettino le prestazioni minime indicate in termini di carico e spostamento e siano geometricamente compatibili con le altre strutture.
Verificare in campo tutte le misure e le quote

PROVINCIA DI MANTOVA

COMMITTENTE: Provincia di Mantova
Area Lavori Pubblici e Trasporti - Servizio gestione e manutenzione strade provinciali
Via Principe Amedeo, n.30-32

MESSA IN SICUREZZA DEL PONTE SULLA S.P. N. 41 KM 7+300
COMUNE DI QUISTELLO - LOC. SANTA LUCIA (MN)
- PROGETTO DEFINITIVO - ESECUTIVO -
CIG - Z292966260

AZ SRL
SOCIETÀ DI INGEGNERIA

AZ S.r.l. Consulting & Commercial Engineering
Sede Legale: Galleria delle Porte Contarine 4, 35137 Padova
Sede Operativa: via Zucchini 61, 44122 Ferrara
C.F. e Partita IVA 03243310285
Tel/Fax 0532 769188
info@azec.it - www.azec.it

AZ SRL
DIRETTORE TECNICO
ING. Giuseppe Caruso

Gruppo di lavoro:
Progettista: Ing. Michele Borghi
Ing. Dario Fortini

Direttore Tecnico:
Ing. Giuseppe Caruso

ORDINE DEGLI INGEGNERI DELLA PROVINCIA DI FERRARA
N° 1783 Albo
dott. ing. Michele BORGHI

Codice Commessa AZ: 15/2019

TAV 2.06 SPALLE E PILE - OPERE IN C.A.

Scala	
1	50
1	5

REV.	DATA	DESCRIZIONE	REDATTO	VERIFICATO	APPROVATO
02	Giugno 2020	SECONDA REVISIONE - TOTALE	MB	LB	GC
01	Maggio 2020	PRIMA REVISIONE	MB	LB	GC
00	Febbraio 2020	PRIMA EMISSIONE	MB	LB	GC

WBS	TE	SETTORE	FASE	N° ELABORATO	NOME FILE
01	TAV	ST	D-E	TAV 2.06	TAV 2.06_spalle pile opere c.a.pdf

Il presente disegno, di esclusiva proprietà di AZ S.r.l., non può venire riprodotto né reso noto a terzi senza autorizzazione. Ogni trasgressione verrà perseguita a termine di legge.