LEGENDA

01 Termometro ad immersione 0–130°C, ø80 mm, conforme ISPESL
02 Rubinetto di sfiato–scarico
03 Pompa singola circuito primario marca Grundfos UPS 40–60/2, 230V (esistente)
04 Vaso d'espansione capacità 18 lt. tarato a 2 Ate, Pmax 6 bar
05 Disgiuntore idraulico DN 65 compreso di separatore automatico aria e scarico convogliato a pavimento, n° 4 attacchi ø2"
06 Regolatore di temperatura di mandata variabile con la temperatura esterna marca Coster mod. DTE611 completo di sonda di temperatura di mandata (esistente)
07 Pompa singola circuito radiatori corridoio p. primo e secondo Grundfos mod. Magna 40–60F
08 Pompa singola circuito pannelli radianti Grundfos mod. UPS 25–60
09 Filtro a calza disabbiatore ø3/4"
10 Gruppo di carico automatico ø1/2", completo di idrometro, filtro ispezionabile
11 Contalitri a quadrante asciutto ø3/4" a lettura diretta
12 Vaso d'espansione circuito capacità 50 lt. tarato a 2 Ate, Pmax 6 bar
13 Filtro a Y corpo in ghisa DN 40, marca Watts Cazzaniga mod. F21, capacità filtrante 600µ, con rete in acciaio inox estraibile e rubinetto di svuotamento
14 Contabilizzatore di calore circuito di riscaldamento Studentato marca Watts mod. MTW40E ø1"1/2 portata nom. 10mc/h completo di contabilizzatore di calorie
15 Sonda di temperatura di mandata sistema di contabilizzazione circuito di riscaldamento
16 Pompa singola circuito di riscaldamento Studentato marca Wilo mod. Statos 25/1–6 a velocità variabile (230V)
17 Vaso d'espansione circuito Studentato capacità 50 lt. tarato a 2 Ate, Pmax 6 bar
18 Valvola miscelatrice a tre vie ad otturatore PN16 DN 32 Kvs 16 marca Siemens mod. VXG44.32–16 con servomotore SQS35.00 con corsa di 5,5mm alimentazione 230V T=150sec.
19 Sonda di temperatura esterna marca Siemens mod. QAC22
20 Regolatore climatico di temperatura di mandata marca Siemens mod. RLE132 con sonda mandata
21 Cronotermostato ambiente con orologio settimanale per comando pompa circ. radiatori Studentato
22 Pompa singola circuito di riscaldamento Aule Jazz secondo piano marca Grundfos mod. Magna1 32–60F a velocità variabile (230V)
23 Vaso d'espansione circuito Aule Jazz secondo piano capacità 50 lt. tarato a 2 Ate, Pmax 4 bar

Valvola d'intercettazione
Valvola d'intercettazione con ritegno incorporato
Valvola di regolazione a volantino
Orologio settimanale

SOTTOSTAZIONE ADIACENTE AULE PERCUSSIONI

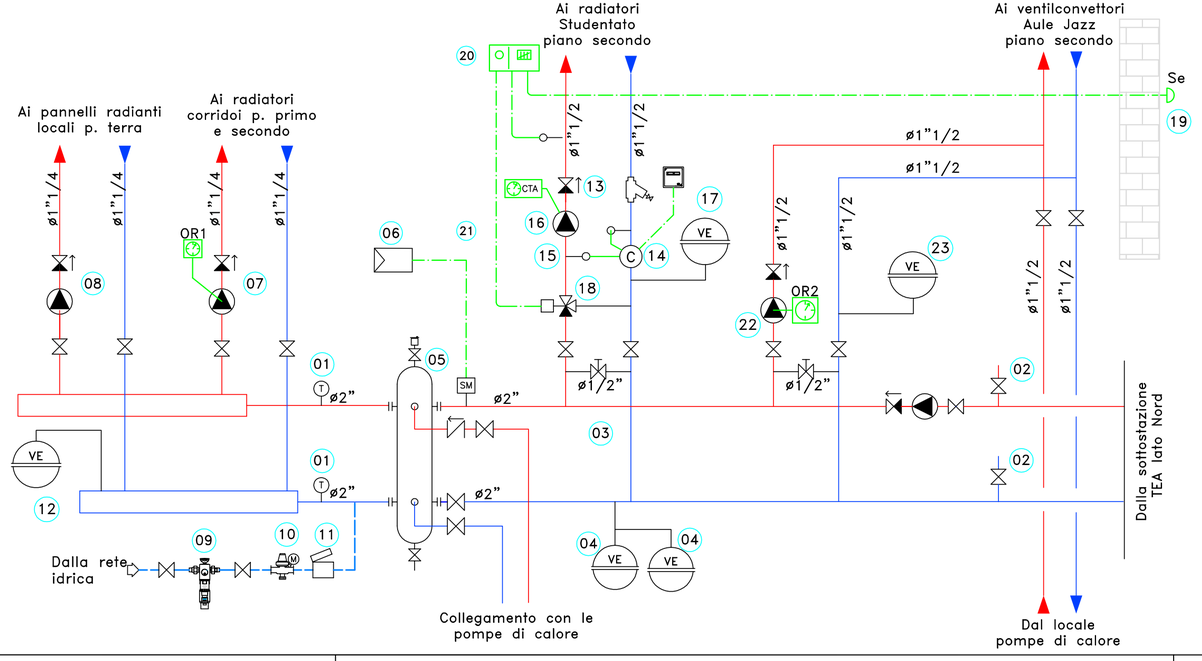

studio brusa pasquè
ARCHITETTI
Anna Manuela Brusa Pasquè
Elena Brusa Pasquè
STUDIO TECNICO ASSOCIATO
Via Rainoldi 27 21100 Varese (VA) - ITALIA
Tel: +39-0332-236317
Fax: + 39-0332-284350
www.brusapasque.it
e-mail info@brusapasque.it

gruppo CONCRETE srl
Acustica Architettura Ambiente
Via Montello, 154 – 21100 VARESE (ITALY)
voice: +39–0332.22.55.30 fax: +39–0332.22.55.28
e–mail: info@gruppoconcrete.com

STUDIO ETA ENGINEERING
Progettazione impiantistica integrata
Elettrica-Termotecnica-Antincendio
Via Realini, 27
21056 Induno Olona (VA) - ITALIA
Tel: +39-0332-840006
e-mail studioeta.engineering@email.it

PROGETTO

PROGETTO ESECUTIVO

OPERE DI COMPLETAMENTO DEGLI AMBIENTI DEL CONSERVATORIO DI MUSICA "L. CAMPIANI" IN VIA CONCILIAZIONE A MANTOVA

PROGETTISTA

COMMITTENTE

COMMITTENTE

PROVINCIA DI MANTOVA
VIA PRINCIPE AMEDEO 30/32 - MANTOVA

FASE

RECUPERO E MESSA IN SICUREZZA DEGLI AMBIENTI CONTIGUI ALLO STUDENTATO PER REALIZZARE DELLE SALE INSONORIZZATE PER LO STUDIO SINGOLO O IN GRUPPI NELLA SEDE DEL CONSERVATORIO DI MUSICA "L. CAMPIANI" IN VIA CONCILIAZIONE A MANTOVA

TITOLO

Schema funzionale allacciamento impianto di riscaldamento aule Jazz piano secondo sottostazione TEA nel locale adiacente le aule percussioni

REV.	DATA	DESCRIZIONE	DISEGNATO	VERIFICATO	APPROVATO
0	Marzo 2015	progetto esecutivo	LZ	BA	BA

NOME FILE	
DATA DI STAMPA	
STILE DI STAMPA	
NOME LAYOUT	

NUMERO PRATICA

1649

SCALA

TAVOLA

IM 04

Elaborato di proprietà della ETA Engineering – riproduzione anche parziale e divulgazione sono permessi solo con autorizzazione scritta