SEZIONE TIPO STRADA DI SERVIZIO FERROVIA CON RECINZIONE E TOMBINATURA FOSSO
scala 1:50

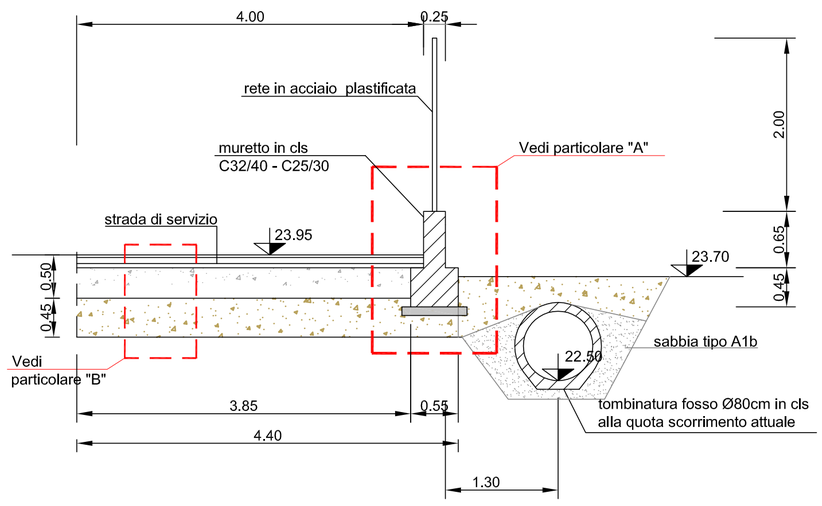

PARTICOLARE "B" PACCHETTO STRADALE

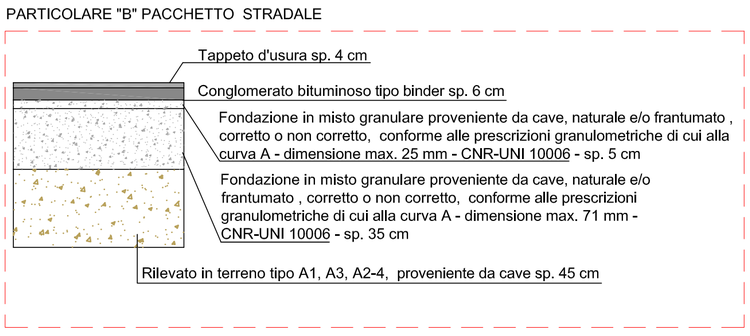

PARTICOLARE "A" SEZIONE MURETTO DI RECINZIONE CON ARMATURA
N.B. DA ADOTTARE PER TUTTE LE RECINZIONI PREVISTE DAL PROGETTO
scala 1:25

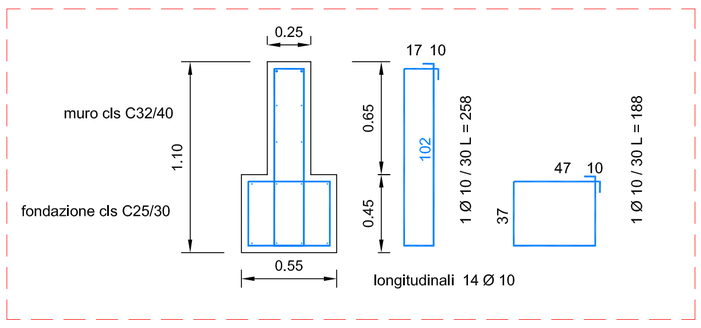

NOTA
La posizione planimetrica del muretto di recinzione segue la tubazione in cls Ø800mm di tombamento del fosso esistente che è riportata nella tavola CS ID01 tra le sezioni stradali n° 43 e n° 44 in parallelo alla linea ferroviaria per una estesa di 95.00m - vedi anche tavole CS TP05, CS TP08 per posizione e tracciamento strada di servizio alla ferrovia

NOTE GENERALI :

– EVENTUALI DIFFORMITA' TRA LE QUOTE RIPORTATE SUL PRESENTE ELABORATO E QUELLE MISURATE IN CANTIERE ANDRANNO SEGNALATE ALLA D.L. CHE PROVVEDERA' AD IMPARTIRE ISTRUZIONI IN MERITO.

– EVENTUALI MODIFICHE DI CARATTERE COSTRUTTIVO PROPOSTE DALL'IMPRESA ESULANO DAI CALCOLI DI VERIFICA ESEGUITI NEL PRESENTE PROGETTO ED ANDRANNO SOTTOPOSTE ALL'APPROVAZIONE DELLA D.L.

PRESCRIZIONI GENERALI :

CARATTERISTICHE DEI MATERIALI E MODALITA' ESECUTIVE CONFORMI A D.M. 14/01/2008 E UNI EN 11104/2004:

- Calcestruzzo magro per piano di posa delle fondazioni: CLASSE C16/20
- Calcestruzzo per fondazioni, pali, pile, spalle e pulvini (strutture già realizzate): CLASSE C28/35
- Calcestruzzo per baggioli: CLASSE C35/45
- Calcestruzzo per pulvini: CLASSE C32/40
- Calcestruzzo per soletta e traversi CLASSE C35/45
- Calcestruzzo per travi in c.a.p.: CLASSE C45/55
- Calcestruzzo per opere minori: Fondazioni CLASSE C25/30 Elevazioni CLASSE C32/40
- Acciaio per c.a. in barre ad aderenza migliorata: CLASSE B450C
- Acciaio armonico stabilizzato 0.6" (trefoli): fptk = 1860 MPa fp(1)k = 1670 MPa σspi = 1450 MPa

CARATTERISTICHE DEI CALCESTRUZZI A PRESTAZIONE (UNI EN 11104/2004) :

- Prescritto l'impiego di cemento CEM I 32.5 N o superiore
- Diametro nominale massimo degli inerti: 20 mm
- Classe di contenuto cloruri: < 0.2%

COPRIFERRI MINIMI			SCHEMA GRAFICO
Fondazioni, pali, pile, spalle e pulvini (strutture già realizzate)		40 mm	
Baggioli e pulvini (strutture da realizzare)		40 mm	
Soletta e traversi		40 mm	
Travi in c.a.p.	Trefoli	35 mm	
	Arm. principale	40 mm	
	Staffe	25 mm	
Opere minori		40 mm	

PARTE DI OPERA		CLASSE DI ESPOSIZIONE (UNI EN 11104/2004)	CLASSE DI RESISTENZA CLS Min. da norma (MPa)	CLASSE DI RESISTENZA CLS Realizzato (MPa)	RAPPORTO MAX. ACQUA/CEMENTO a/c	CONTENUTO MINIMO CEMENTO (kg/mc)	CLASSE DI CONSISTENZA
Fondazioni, pali, pile, spalle e pulvini (strutture già realizzate)		XC4–XF1	C28/35	C28/35	0.45	360	S4
Baggioli		XC4–XF1	C32/40	C35/45	0.45	360	S4–S5
Pulvini		XC4–XF1	C32/40	C32/40	0.50	340	S4–S5
Soletta e traversi		XD3–XF4	C35/45	C35/45	0.45	360	S4–S5
Travi in c.a.p.		XC4	C32/40	C45/55	0.50	340	S4–S5
Opere minori	Fondazioni	XC2	C25/30	C25/30	0.60	300	S3–S4
	Elevazioni	XC4–XF1	C32/40	C32/40	0.50	340	S4–S5

DIAMETRO PIEGATURE BARRE D'ARMATURA d_{Br}

ø Barra ≤16 mm	d_{Br} = 4ø
ø Barra 18÷26 mm	d_{Br} = 7ø

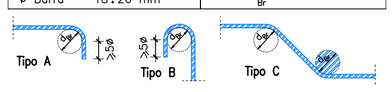

SOVRAPPOSIZIONE BARRE D'ARMATURA IN C.A.O.:

ø Barra [mm]	$L_{sovrapp.}$ [cm]	ø Barra [mm]	$L_{sovrapp.}$ [cm]
ø 8	50	ø 18	110
ø 10	60	ø 20	120
ø 12	70	ø 22	130
ø 14	80	ø 24	150
ø 16	100	ø 26	160

SE NON SPECIFICATO SUL PRESENTE ELABORATO: PREVEDERE SOVRAPP. MINIMA DELLE BARRE D'ARMATURA PARI ALMENO A 60 ϕ

33.0

PROVINCIA DI MANTOVA
Servizio Progettazione Stradale, Ponti Strutture Complesse e Porto

LAVORI DI COSTRUZIONE DELLA BRETELLA DI COLLEGAMENTO TRA IL CASELLO AUTOSTRADALE DI MANTOVA NORD ED IL COMPARTO PRODUTTIVO "VALDARO"

2° STRALCIO
LAVORI DI COMPLETAMENTO DELL'ASTA PRINCIPALE COL SOVRAPPASSO FERROVIARIO

CUP: G51B06000040003 - CIG: ZC617ABC09

PROGETTO ESECUTIVO

PROGETTO CORPO STRADALE

SEZIONI TIPO STRADA DI SERVIZIO FERROVIA – TOMBINATURA FOSSO – MURETTO TIPO RECINZIONE

ELABORATO 34.0
FORMATO A1r
CODICE ELABORATO CS TP13
SCALA Varie
CODICE PROGETTO S 2 1 1 5

Rev.	Nome file	Descrizione	Data	Redatto	Controllato	Approvato
C						
B						
A						
0	S2115_CS_TP13_0	–	12/02/2016	F.BURTI	A.PIVETTA	A.PIVETTA

IL PROGETTISTA
Ing. Giuliano Rossi

COLLABORAZIONI
Ing. Odino Rolli
Ing. Marco Guaita
Arch. Salvatore Mangione
Istr. Tec. Catia Bussolotti

IL RESPONSABILE DEL PROCEDIMENTO
Ing. Antonio Covino

IL DIRIGENTE ad interim DEI LLPP
Dr. Giovanni Urbani

PROGETTO STRUTTURE E SUPPORTO ALLA PROGETTAZIONE STRADALE
STUDIO INGEGNERIA PIVETTA s.r.l.
VIALE DELL'INDUSTRIA n.38 – 37135 – VERONA
Tel./Fax. 045.582211/045.584411 – studio@ingegneriapivetta.it
Ing. Antonio Pivetta